STOVEitaly

la stufa INTELLIGENTE

the SMART stove
le poêle INTELLIGENT
Der INTELLIGENTE Ofen
de INTELLIGENTE kachel

STOVEitaly

www.stoveitaly.com

p.6 **perché una stufa STOVEitaly?**
why a STOVEitaly stove? - pourquoi opter pour un poêle STOVEitaly ?
Was spricht für einen Ofen von STOVEitaly? - waarom kiezen voor een kachel van STOVEitaly?

p.18 **KIT 2AIR canalizzazione**
hot air duct system - Canalisation - Bausatz 2AIR Kanalierung - kanaalaansluiting

p.24 **stufe**
stoves - poêles - Öfen - kachels

p.46 **inserti caminetto**
fireplace inserts - Inserts de cheminée - Pelleteinbauöfen für Kamine - inbouwhaarden

p.62 **tecnologia**
technology - technologie - Technologie - technologie

p.70 **KIT ETANCHE casa clima**
low-energy home - maison à basse énergie - Bausatz ETANQUE Niedrigenergiehaus - voor een passiefhui

p.72 **schede prodotto**
product sheets - fiches produits - Produktdatenblätter - productbladen

STOVEitaly

1 pellet
IL FUOCO CHE RISPETTA LA NATURA
STOVEitaly
the fire THAT RESPECTS NATURE
le feu QUI RESPECTE LA NATURE
das Feuer, DAS DIE UMWELT SCHONT
het vuur DAT DE NATUUR RESPECTEERT

SOLID RELIABLE SAFE 2

I_Affidabilità e sicurezza.
A chi non è mai capitato di avere in casa interruzioni della corrente elettrica? E la canna fumaria sporca? Il vento così forte che non permette al fumo di uscire dal camino? STOVEitaly, grazie ai metodi di progettazione e all'uso delle migliori tecnologie nel settore della combustione, offre tutta la sua intelligenza artificiale e l'affidabilità nella gestione del tuo riscaldamento ecologico a pellet.
Affidabilità dei materiali
Le stufe Stoveitaly sono costruite su una struttura solida in acciaio speciale per alte temperature, con spessori che vanno da 3 a 5 mm. La camera di combustione è rivestita di materiale refrattario pressato ad alta densità che preserva la stufa dalla corrosione oltre che ad aumentare il rendimento e contribuire ad abbattere le emissioni.
Affidabilità d'installazione
Grazie all'elettronica dotata dei sistemi DARWIN SYSTEM e Multi Pellet Compatibility, le stufe STOVEitaly possono essere installate in qualsiasi luogo e posizione senza alcun problema di funzionamento ne di tiraggio del tubo di scarico dei fumi e della canna fumaria, sempre nel rispetto delle norme sulla sicurezza domestica.
Attenzione all'ambiente
con la significativa riduzione delle emissioni nocive certificate.
Affidabilità Affidabilità nella programmazione, nella facilità della carica del pellet e nella facilità della pulizia.
Affidabilità in potenza di riscaldamento con qualsiasi tipo di pellet.

EN_Reliability and safety.
Who has never experienced an electrical black-out at home? Or had a dirty chimney? Is the wind so strong that smoke can't exit the chimney? STOVEitaly, thanks to engineering solutions and the use of the latest combustion technologies, offers all its artificial intelligence and reliability in managing an ecological pellet heating system.
Reliability of the materials
STOVEitaly stoves are constructed on a solid structure in steel specially designed to withstand high temperatures and in thicknesses that vary from 3 to 5 mm.
The combustion chamber is coated in high-density refractory material that protects the stove from corrosion, increases its yield, and contributes to reducing emissions.
Reliable installation
Thanks to the advanced DARWIN SYSTEM and Multi Pellet Compatibility electronics, STOVEitaly stoves can be installed in any place and any position with no problems related to the draught of the exhaust tube or chimney, always in conformity with home safety standards.
Safe for the environment
Thanks to a significant certified reduction of toxic emissions.
Reliability Reliability in programming, easy loading the pellets, and easy cleaning.
Reliablity in heating power with any type of pellet.

F_Fiabilité et sécurité.
Qui n'a jamais eu de pannes de courant à la maison ? Et le conduit de cheminée encrassé ? Un vent qui, de par sa force, empêche la fumée de sortir de la cheminée ? STOVEitaly, grâce à ses méthodes de conception et à l'utilisation des meilleures technologies disponibles dans le domaine de la combustion, met à disposition toute son intelligence artificielle et fiabilité pour la gestion de votre chauffage écologique à granulés.
Fiabilité des matériaux
Les poêles Stoveitaly sont fabriqués sur une structure solide en acier spécial pour hautes températures, avec des épaisseurs comprises entre 3 et 5 mm. La chambre de combustion est recouverte d'un matériau réfractaire pressé à haute densité qui protège le poêle contre la corrosion tout en améliorant l'efficacité et en contribuant à la réduction des émissions.
Fiabilité d'installation
Grâce à l'électronique équipée des systèmes DARWIN et Multi Pellet Compatibility, les poêles STOVEitaly peuvent être installés dans n'importe quel lieu et position sans aucun problème de fonctionnement ni de tirage du tuyau d'évacuation des fumées et du carneau,dans le respect des normes de sécurité domestique.
Sécurité pour l'environnement avec une réduction significative des valeurs des émissions nocives certifiées.
Fiabilité en termes de programmation, de facilité de chargement des granulés et de facilité de nettoyage.
Fiabilité en termes de puissance de chauffage avec n'importe quel type de granulés.

D_Zuverlässigkeit und Sicherheit.
Wem ist es noch nicht passiert, dass zuhause der Strom ausgefallen ist? Und der Rauchkanal verschmutzt? Der Wind so stark, dass der Rauch nicht über den Kamin abgeführt werden kann? STOVE-italy wurde mit den effizientesten Methoden konstruiert und unter Einsatz der besten Verbrennungstechnologien gebaut. Seine geballte künstliche Intelligenz und Zuverlässigkeit stellt er in den Dienst Ihrer umweltfreundlichen Pelletheizung.
Zuverlässigkeit der Materialien
Die Öfen Stoveitaly werden auf einer soliden Konstruktion aus gegen hohe Temperaturen beständigem Sonderstahl gebaut, dessen Dicke von 3 bis 5 mm reicht. Der Brennraum ist mit feuerfestem, hochdicht gepresstem Material ausgekleidet, das den Ofen vor Korrosionserscheinungen bewahrt, die Energieausbeute erhöht und dadurch zur Verringerung der Emissionen beiträgt.
Zuverlässigkeit der Installation
Dank der Elektronik, zu der die Systeme DARWIN SYSTEM und Multi Pellet Compatibility gehören, können die Öfen STOVEitaly unter Erfüllung der für die häusliche Sicherheit geltenden Normen in jedem Raum und an jeder Stelle des Raums installiert werden, ohne dass Probleme mit dem Betrieb oder dem Durchzug des Rauchabzugsrohres oder des Rauchkanals auftreten.
Sicherheit für die Umwelt
Sie wird erreicht durch eine erhebliche Senkung des zertifizierten Schadstoffausstoßes.
Zuverlässigkeit bei der Programmierung, beim leichten Einfüllen der Pellets, bei der einfachen Säuberung.
Zuverlässigkeit bei der Heizleistung mit jeder Art von Pellets.

NL_Betrouwbaarheid en veiligheid
Heeft u weleens last gehad van een stroomstoring in huis?
En een vuile schoorsteen? Is de wind zo hard dat de rook de schoorsteen niet kan verlaten?
Dankzij het ontwerp en het gebruik van de beste technologieën en van de verbrandingssector kan STOVEitaly haar kunstmatige intelligentie en betrouwbaarheid in het beheer van uw ecologische verwarming op pellets aanbieden.
Betrouwbare materialen
De kachels van Stoveitaly zijn vervaardigd met een stevige structuur van speciaal staal met een dikte van 3 tot 5 mm dat bestendig is tegen hoge temperaturen.
De verbrandingskamer is bekleed met samengeperst hittebestendig materiaal met een hoge dichtheid dat de kachel beschermt tegen corrosie, het rendement verhoogt en de uitstoot beperkt.
Betrouwbare installatie
Dankzij de elektronica van de systemen DARWIN SYSTEM en Multi Pellet Compatibility kunnen de kachels van STOVEitaly op elke plaats en in elke stand geïnstalleerd worden, zonder dat dit problemen oplevert voor de werking of de trek in de rookafvoerbuis en de schoorsteen. Bovendien wordt de normen voor de veiligheid in uw woning altijd nageleefd.
Aandacht voor het milieu
met een aanzienlijke beperking van de gecertificeerde schadelijke uitstoot.
Betrouwbaar Betrouwbaar bij de programmering, het eenvoudig bijvullen van pellets en de eenvoudige reiniging.
Betrouwbaar verwarmend vermogen met elke type pellets.

trovi tutte le informazioni tecniche da pag 64
find all the technical specifications on page 64
toutes les informations techniques sont disponibles à la page 64
Alle technischen Daten finden Sie auf S. 64
op pag. 64 treft u alle technische informatie

STOVEitaly

WONDER 3

AUTO-OFF

si spegne e riaccende da sola
Turns off and on again automatically
il s'éteint et se rallume tout seul

AUTO-ON

riaccensione automatica e sicura
Automatic and safe relighting
rallumage automatique et en toute sécurité

3/5 mm

acciaio speciale da 3 a 5 mm di spessore
Special 3-5mm thick steel
acier spécial de 3 à 5 mm d'épaisseur

NO-FUMES

tiraggio controllato e senza problemi
Controlled trouble-free draught
tirage contrôlé et sans problèmes

LOCKED

chiusura di sicurezza
Safety closure
verrouillage de sécurité

NOx CO_2

emissioni minime certificate da CMC
minimum emissions certified by CMC
émissions minimales certifiées par CMC

CHECK-UP CONTROL

check-up completo e continuo
Complete and continuous check-up
bilan complet et continu

trovi tutte le informazioni tecniche da pag 64
find all the technical specifications on page 64
toutes les informations techniques sont disponibles à la page 64
Alle technischen Daten finden Sie auf S. 64
op pag. 64 treft u alle technische informatie

LA STUFA SOLIDA, AFFIDABILE, SICURA
THE SOLID, REIABLE AND SAFE STOVE
LE POÊLE SOLIDE, FIABLE, SÛR
DER SOLIDE, ZUVERLÄSSIGE UND SICHERE OFEN
THE SOLID, REIABLE AND SAFE STOVE

CE UNI-EN 14785

STOVEitaly

COMFORTABLE AND ECOLOGIC

4

naturale
natural
naturel

basse emissioni
low emissions
faibles émissions

automatico
automatic
automatique

grande autonomia
considerable autonomy
grande autonomie

bassi consumi
low consumption
faible consommation

silenzioso
silent
silencieux

ECOLOGICO, SOSTENIBILE, ECONOMICO, PER UN BENESSERE NATURALE

ECOLOGICAL, SUSTAINABLE, ECONOMIC, FOR NATURAL WELL-BEING

ECOLOGIQUE, DURABLE, ECONOMIQUE, POUR UN BIEN-ETRE NATUREL

UMWELTFREUNDLICH, NACHHALTIG, WIRTSCHAFTLICH, FÜR NATÜRLICHES WOHLBEFINDEN

ECOLOGICAL, SUSTAINABLE, ECONOMIC, FOR NATURAL WELL-BEING

STOVEitaly

EASY 5

CON IL SISTEMA INTELLIGENTE DARWIN SYSTEM LA STUFA PENSA A TUTTO DA SOLA

WITH THE DARWIN SMART SYSTEM THE STOVE DOES IT ALL BY ITSELF

AVEC LE SYSTEME INTELLIGENT DARWIN SYSTEM LE POELE PENSE A TOUT, TOUT SEUL

MIT DEM INTELLIGENTEN „DARWIN SYSTEM" KÜMMERT SICH DER OFEN UM ALLES SELBST

WITH THE DARWIN SMART SYSTEM THE STOVE DOES IT ALL BY ITSELF

MULTIPELLET · ECONOMY · NO-FUMES · AUTO-ON · AUTO-OFF

trovi tutte le informazioni tecniche da pag 64
find all the technical specifications on page 64
toutes les informations techniques sont disponibles à la page 64
Alle technischen Daten finden Sie auf S. 64
op pag. 64 treft u alle technische informatie

DARWIN SYSTEM

DI SERIE SU TUTTA LA GAMMA - STANDARD EQUIPMENT - MONTÉ D'ORIGINE SUR TOUTE LA GAMME
BEI DER GESAMTEN BAUREIHE SERIENMÄSSIG - STANDAARD OP HET HELE ASSORTIMENT

STOVEitaly

STOVEitaly

6 SAVES SPACE

L'USCITA FUMI PUO' ESSERE POSIZIONATA NEL RETRO, DI LATO O NELLA PARTE SUPERIORE DELLA STUFA.

THE EXHAUST PIPE CAN BE INSTALLED IN THE BACK, FRONT OR TOPSIDE OF THE STOVE

LA SORTIE DES FUMÉES PEUT SE TROUVER À L'ARRIÈRE, SUR LE CÔTÉ OU ENCORE SUR LE DESSUS DU POÊLE

DER RAUCHABZUG KANN IM RÜCKWÄRTIGEN BEREICH, SEITLICH ODER IM OBEREN TEIL DES OFENS POSITIONIERT WERDEN

DE ROOKUITTREDE KAN AAN DE ACHTERKANT, ZIJKANT OF BOVENKANT VAN DE KACHEL WORDEN AANGEBRACHT

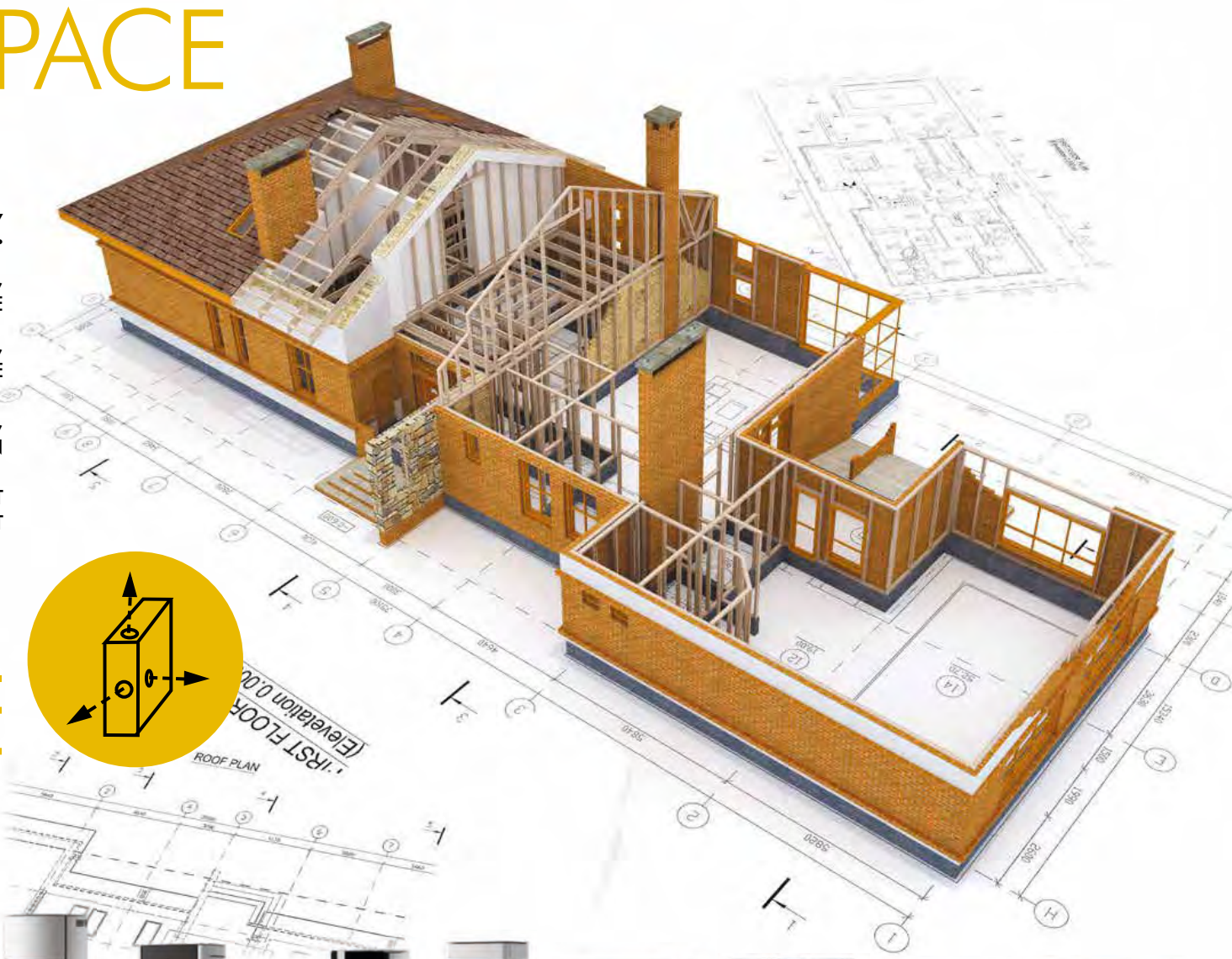

OMNI SIDE

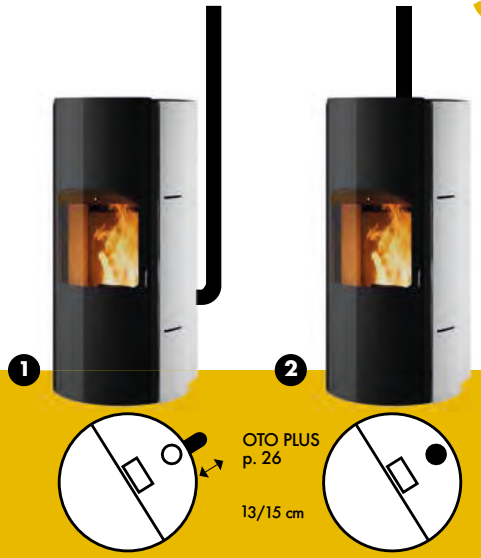

OTO PLUS p. 26

ALASKA GLASS p. 32

ALASKA p. 34

DUETTO p. 36

OTO p. 28

FIAMMA p. 30

ÉLÉGANCE p. 42

COMPACT p. 44

VITRÉ p. 38

COMPACT GLASS p. 40

STOVEitaly

fino a/up to **10mt**

AIR DUCT 7

90 °C

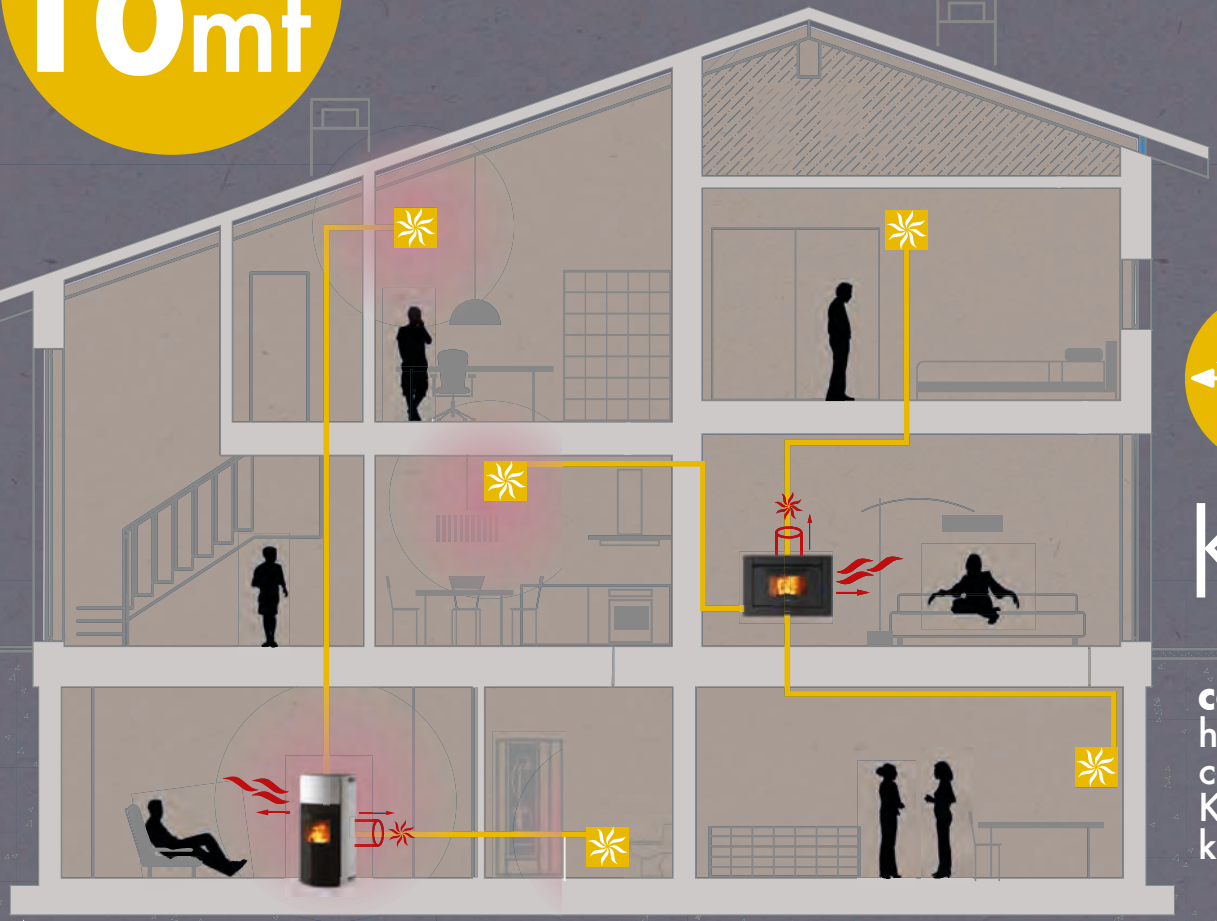

KIT 2AIR

canalizzazione
hot air duct system
canalisation
Kanalisierung
kanaalaansluiting

IT_Con il **KIT di CANALIZZAIZONE 2AIR** si potrà riscaldare contemporaneamente anche un secondo locale dell'abitazione utilizzando un condotto di aerazione della lunghezza massima di 10 mt e con un flusso d'aria calda di 90°C. La ventilazione potrà essere regolata remotamente per mezzo di un semplice e discreto controller. (Il condotto di aereazione deve essere ben coibentato e usare materiali di alta qualità).

EN_With the **2AIR KIT**, a second room of the house can be heated at the same time, thanks to a 10-metre aeration duct and 90°C air flow. The ventilation can be regulated remotely, thanks to a simple and discreet controller. (The air duct must be well-insulated and constructed with high-quality materials).

F_Le **KIT de CANALISATION 2AIR** permet de chauffer simultanément une deuxième pièce de la maison au moyen d'un conduit de ventilation d'une longueur maximale de 10 m et avec un flux d'air chaud de 90°C. La ventilation peut être réglée à distance au moyen d'un dispositif de commande simple et discret. (Le conduit d'aération doit être bien isolé et réalisé avec des matériaux de haute qualité).

D_Mit dem **BAUSATZ zur KANALISIERUNG 2AIR** lässt sich gleichzeitig auch ein zweiter Raum der Wohnung mitheizen. Erforderlich ist ein maximal 10 Meter langer Belüftungskanal mit 90°-Führung des Warmluftstroms. Die Belüftung kann von fern mit einer einfachen und unauffälligen Steuerung geregelt werden. (die Luftführung muss gut gedämmt und mit hochwertigen Materialien ausgeführt sein).

NL_Met de **KIT VOOR KANAALAANSLUITING 2AIR** kan tegelijkertijd een tweede ruimte in de woning worden verwarmd met behulp van een ventilatiekanaal van maximaal 10 m lang en een warmeluchtstroom met een temperatuur van 90°C. De ventilatie kan op afstand worden geregeld met een eenvoudig en discreet bedieningspaneel. (Het ventilatiekanaal moet goed geïsoleerd zijn en gemaakt zijn van hoogwaardige materialen).

LOW-ENERGY HOME 8

NEW

disponibile anche per gli inserti GAIO e GAIO GLASS
also available for GAIO and GAIO GLASS inserts
également disponible pour les inserts GAIO et GAIO GLASS

risparmio energetico
energy saving
économies d'énergie

riduzione delle emissioni nocive
reduction of toxic emissions
réductions des émissions nocives

adatta alle case passive
suitable for passive homes
convient aux maisons passives

ideale per riscaldare tutta la casa
ideal for heating the whole house
idéal pour chauffer toute la maison

maggior potere riscaldante
greater heating power
plus de puissance de chauffage

tenuta superiore ai 50 Pascal
Airtight (over 50 Pascal)
étanchéité à l'air (50 Pascals)

IL KIT ETANCHE PER LA CASA PASSIVA

THE ETANCHE KIT FOR THE PASSIVE HOME
LE KIT ETANCHE POUR LA MAISON PASSIVE
BAUSATZ ETANCHE NIEDRIGENERGIEHAUS
KIT ETANCHE VOOR EEN PASSIEFHUIS

trovi altre informazioni sulla casa clima a pag 70
find other information on the Low-Energy Home on page 70
toutes les informations sur la maison à basse énergie sont disponibles à la page 70
Weitere Informationen zum Niedrigenergiehaus finden Sie auf S. 70
op pag. 70 treft u andere informatie over een passiefhuis

STOVEitaly

STOVE

STOVEitaly WIFI 9

USA LA TUA STUFA A PELLET CON LA NUOVA App STOVE

Il tuo smartphone diventa il telecomando della stufa quando sei in casa e ti permette di controllarla anche quando sei fuori casa.
Con l'App STOVE puoi comandare tutte le funzionalità della tua stufa, come la temperatura desiderata e la ventilazione, ovunque tu sia.

USE YOUR PELLET-BURNING APPLIANCE WITH THE NEW STOVE App

Your Smartphone becomes the remote control of the stove when you are at home and allows you to control it also when you are away.
Wherever you are, with STOVE App you can control all functions, such as wished temperature and ventilation.

UTILISEZ VOTRE POÊLE À GRANULÉS AVEC L'App STOVE

Votre Smartphone devient la télécommande de votre appareil de chauffage lorsque vous êtes à la maison et vous permet également de le contrôler pendant votre absence.
Où que vous soyez, grâce à l'App STOVE vous pouvez contrôler tout réglage, tel que la température ambiante souhaitée et la ventilation.

VERWENDEN SIE IHREN PELLETOFEN MIT DER NEUEN STOVE App

Ihr Smartphone ist die Fernsteuerung des Pelletofens wenn Sie bei Ihnen zu Hause sind und ermöglicht, das Gerät in Ihrer Abwesenheit zu kontrollieren.
Dank der STOVE App können Sie alle Funktionen des Ofens verwalten, wie zum Beispiel die gewünschte Temperatur und die Belüftung, wo immer Sie sind.

BEDIEN UW KACHEL MET DE NIEUWE STOVE App

Uw smartphone is de afstandsbediening van de pelletkachel wanneer u thuis bent en stelt u instaat het toestel te controleren wanneer u weg bent.

STOVEitaly

CONTROLLO DELLA STUFA VIA WI-FI DA SMARTPHONE
WIRELESS STOVE CONTROL FROM SMARTPHONE
GESTION WI-FI DU POÊLE DEPUIS VOTRE SMARTPHONE
WIFI OFENBEDIENUNG ÜBER SMARTPHONE
WIFI KACHELBEDIENING VIA SMARTPHONE

OPTIONAL DISPONIBILE SUI MODELLI
OPTION AVAILABLE FOR MODELS
OPTION DISPONIBLE POUR LES MODÈLES
ANGEBOTEN ALS OPTION FÜR DIE MODELLE
ALLE OPTIES BESCHIKBAAR DE MODELLEN
OTO, OTO PLUS, DUETTO, PIANO, PIANO GLASS, IRORI E IRORI GLASS

STOVEitaly

ACCIAIO
STEEL / ACIER / STAHL / STAAL

NEW

OTO PLUS pag 26

NEW

OTO pag 28

ÉLÉGANCE pag 42

VITRÉ pag 38

COMPACT GLASS pag 40

COMPACT pag 44

ALASKA GLASS pag 32

ALASKA pag 34

NEW

DUETTO pag 36

FIAMMA pag 30

INSERTI
FIREPLACE INSERT / INSERT / PELLETEINBAUOFE / INBOUWHAARDEN

NEW

GAIO pag 54

NEW

GAIO GLASS pag 56

NEW

PIANO GLASS pag 58

NEW

PIANO pag 60

NEW

IRORI pag 50

NEW

IRORI GLASS pag 52

OTO PLUS

ACCIAIO / STEEL / ACIER / STAHL / STAAL

NEW

10 KW

270m³
m³ RISCALDABILI / m³ HEATED / m³ CHAUFFÉS
RAUMHEIZVERMÖGEN m³ / VERWARMBARE INHOUD IN m³

56 Lt
CAPACITÀ SERBATOIO / HOPPER CAPACITY / CAPACITÉ DU RÉSERVOIR
BEHÄLTERINHALT / TANKINHOUD

- MULTIPELLET
- DARWIN SYSTEM
- KIT 2AIR *
- KIT ETANCHE
- OMNI SIDE
- TOUCHSCREEN
- WI-FI
- QUIET

BLACK WHITE GREY BORDEAUX

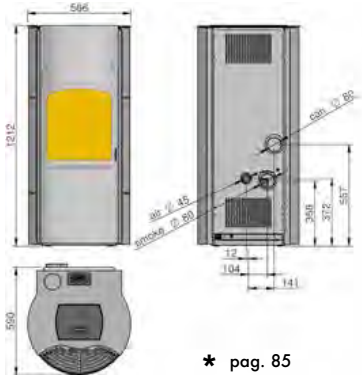

* pag. 85

IT_ La stufa a pellet con SCAMBIO TERMICO SUPERIORE nel nuovo design senza bocchette frontali di uscita dell'aria calda. Modellata dalla rotondità dell'ampio vetro ceramico e dotata di alta capacità contenitiva del serbatoio pellet. Predisposta per l'applicazione di tutti gli optional disponibili.

EN_ The pellet stove with EXCELLENT THERMAL EXCHANGE RATES in the new design without frontal hot-air vents. Round -shaped following the curved lines of its wide ceramic glass, it is equipped with a high capacity pellet tank and pre-equipped for all available options.

F_ Le poêle à pellet avec ÉCHANGE THERMIQUE SUPÉRIEUR dans un nouveau design sans diffuseurs d'air chaud. Modélisé selon la forme arrondie de l'ample vitre céramique, il est pourvu d'un réservoir à granulés haute capacité et prédisposé pour l'application de toute option disponible.

D_ Der Pelletofen mit hervorragendem Wärmeaustausch im neuen Design ohne Frontöffnungen für den Heißluftaustritt. In runden Formen gebaut, genau wie sein großes Keramikglas, der ist mit einem großen Pellet-Behälter ausgestattet. Für alle verfügbare Optionen bereitgestellt.

NL_ Pelletkachel met WARMTEWISSELING AAN DE BOVENKANT met een nieuw design zonder uitstroomopeningen voor de warme lucht aan de voorkant. Gemodelleerd door de ronde vorm van de grote ruit van keramisch glas. De kachel is voorzien van een grote pellettank. Het Gereed voor de applicatie van alle beschikbare optionele accessoires.

NEW
WI-FI E QUIET

OTO

ACCIAIO / STEEL / ACIER / STAHL / STAAL

10 KW

270 MC
m³ RISCALDABILI / m³ HEATED / m³ CHAUFFÉS
RAUMHEIZVERMÖGEN m³ / VERWARMBARE INHOUD IN m³

35 Lt
CAPACITÀ SERBATOIO / HOPPER CAPACITY / CAPACITÉ DU RÉSERVOIR
BEHÄLTERINHALT / TANKINHOUD

MULTIPELLET

DARWIN SYSTEM

KIT 2AIR *

KIT ETANCHE

WI-FI

OMNI SIDE

TOUCHSCREEN

QUIET

IT_ La stufa a pellet con SCAMBIO TERMICO SUPERIORE nel nuovo design senza bocchette frontali di uscita dell'aria calda. Modellata dalla rotondità dell'ampio vetro ceramico, è alta solamente 1 mt. Predisposta per l'applicazione di tutti gli optional disponibili.

EN_ The pellet stove with UPPER THERMAL EXCHANGE in the new design without frontal hot-air vents. Modelled by the rotundity of ample glass ceramic, it is only 1 metre high. It comes ready to apply any or all available options.

F_ Avec un nouveau design épuré, ce poêle à granulés PRÉSENTE UNE SORTIE D'AIR CHAUD SUPÉRIEURE. La grande vitre céramique souligne tout l'arrondi du poêle dont la hauteur n'excède pas 1 mètre. Ce poêle est compatible avec l'ensemble des options disponibles.

D_ Der Pelletofen MIT OBEN LIEGENDEM WÄRMEAUSTAUSCH im neuen Design ohne Frontöffnungen für den Heißluftaustritt. Der von der Rundung der großflächigen Glaskeramik geprägte Ofen ist nur 1 m hoch. Anwendbar sind alle erhältlichen Sonderausstattungen.

NL_ Pelletkachel met WARMTEWISSELING AAN DE BOVENKANT met een nieuw design zonder uitstroomopeningen voor de warme lucht aan de voorkant. Gemodelleerd door de ronde vorm van de grote ruit van keramisch glas, is doorgaans 1 m hoog. Gereed voor de applicatie van alle beschikbare optionele accessoires.

* pag. 85

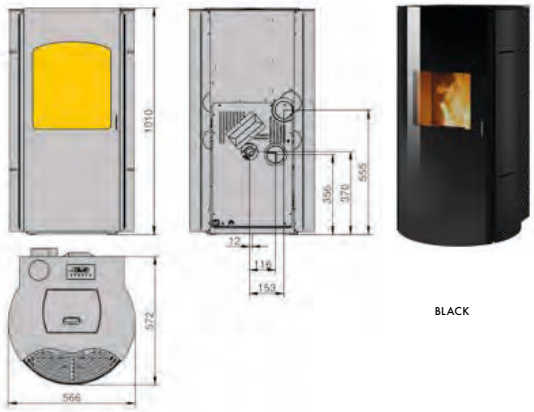

BLACK WHITE GREY BORDEAUX

FIAMMA

ACCIAIO / STEEL / ACIER / STAHL / STAAL

10 KW

270 MC
m^3 RISCALDABILI / m^3 HEATED / m^3 CHAUFFÉS
RAUMHEIZVERMÖGEN m^3 / VERWARMBARE INHOUD IN m^3

35 Lt
CAPACITÀ SERBATOIO / HOPPER CAPACITY / CAPACITÉ DU RÉSERVOIR
BEHÄLTERINHALT / TANKINHOUD

MULTIPELLET

DARWIN SYSTEM

KIT 2AIR *

KIT ETANCHE

OMNI SIDE

TOUCHSCREEN

IT_ POTENZA E PRESTAZIONI SORPRENDENTI IN CASA. Tu la accendi, lei ti riscalderà anche nelle giornate più piovose e fredde rispettando l'ambiente con una combustione controllata ed efficiente con il metodo DARWIN SYSTEM.
Il nuovo living STOVE dalle forme slanciate e snelle.

EN_ SUPRISING POWER AND PERFORMANCE IN YOUR HOME. Turn it on, and it keeps you warm even on the rainiest and coldest days, respecting the environment with controlled and efficient combustion using the DARWIN SYSTEM method.
The new living STOVE with sleek and slim lines.

F_ UNE PUISSANCE ET DES PERFORMANCES SURPRENANTES À LA MAISON. Vous n'avez qu'à l'allumer pour profiter de sa chaleur même durant les journées les plus pluvieuses et froides, le tout dans le respect de l'environnement avec une combustion contrôlée et efficace selon la méthode DARWIN SYSTEM. Nouveau living STOVE aux formes élancées et fuselées.

D_ HEIZKRAFT UND ÜBERRASCHEND STARKE LEISTUNGEN IM HAUS. Sie schalten ihn an, er wärmt Sie auch an regnerischen und kalten Tagen umweltschonend durch das kontrollierte und effiziente Verbrennungsverfahren „DARWIN SYSTEM".
Der neue „Living STOVE" mit den grazilen, schlanken Formen.

NL_ VERMOGEN EN VERRASSENDE PRESTATIES IN HUIS. U zet de kachel aan en zij zal u op milieuvriendelijke wijze verwarmen, ook op de natste en koudste dagen, dankzij de gecontroleerde en efficiënte verbranding van de DARWIN SYSTEM-methode. De nieuwe living STOVE met ranke en slanke vormen.

* pag. 85

BLACK WHITE GREY BORDEAUX

ALASKA GLASS

ACCIAIO / STEEL / ACIER / STAHL / STAAL

10 KW

270m³
m³ RISCALDABILI / m³ HEATED / m³ CHAUFFÉS
RAUMHEIZVERMÖGEN m³ / VERWARMBARE INHOUD IN m³

56 Lt
CAPACITÀ SERBATOIO / HOPPER CAPACITY / CAPACITÉ DU RÉSERVOIR
BEHÄLTERINHALT / TANKINHOUD

MULTIPELLET

DARWIN SYSTEM

KIT 2AIR *

KIT ETANCHE

OMNI SIDE

TOUCHSCREEN

PGI

IT_ IL DESIGN TUTTO TONDO CON PORTA IN VETRO SECONDO STOVEItaly, che può essere collocato a parete, ad angolo o al centro della stanza. Personalizzabile con tutti gli optionals disponibili. Predisposta per le installazioni, con tubatura PGI.

F_ LE DESIGN ARRONDI ET VERRE SELON STOVEItaly, qui peut être placé sur le mur, en angle ou au milieu de la pièce. Personnalisable avec tous les optionals disponibles. Conçu pour les installations avec tubes PGI

EN_ THE DESIGN, ALL-ROUND WITH GLASS DOOR, ACCORDING TO STOVEItaly, which can be placed on the wall, corner or the middle of the room. Customizable with all optionals available. Equipped for installations with PGI pipe.

D_ DAS DESIGN RUNDUM, MIT GLASTÜR , NACH STOVEItaly, das an die Wand, die Ecke oder die Mitte des Raumes gestellt werden kann. Anpassbar mit allen verfügbaren Optionen. Ausgestattet für Installationen mit PGI-Rohr.

NL_ EEN ROND DESIGN MET GLAZEN DEUR VAN STOVEITALY.
Kan geplaatst worden tegen de wand, in een hoek of midden in de ruimte.
Personaliseerbaar met alle beschikbare optionele accessoires. Gereed voor de installatie, met PGI-buizen.

* pag. 85

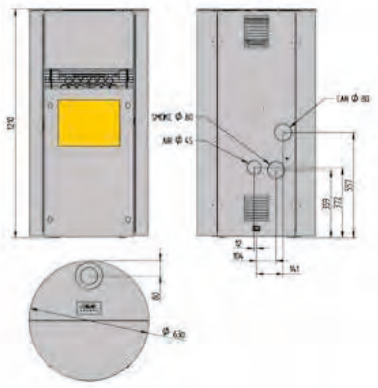

ALASKA

ACCIAIO / STEEL / ACIER / STAHL / STAAL

10 KW

270m³

m³ RISCALDABILI / m³ HEATED / m³ CHAUFFÉS
RAUMHEIZVERMÖGEN m³ / VERWARMBARE INHOUD IN m³

56 Lt

CAPACITÀ SERBATOIO / HOPPER CAPACITY / CAPACITÉ DU RÉSERVOIR
BEHÄLTERINHALT / TANKINHOUD

MULTIPELLET

DARWIN SYSTEM

KIT 2AIR *

KIT ETANCHE

OMNI SIDE

TOUCHSCREEN

PGI

IT_ Il **DESIGN TUTTO TONDO** secondo STOVEItaly, che può essere collocato a parete, ad angolo o al centro della stanza. Personalizzabile con tutti gli optionals disponibili. Predisposta per le installazioni, con tubatura PGI.

F_ Le **DESIGN ARRONDI SELON** STOVEItaly, qui peut être placé sur le mur, en angle ou au milieu de la pièce. Personnalisable avec tous les optionals disponibles. Conçu pour les installations avec tubes PGI

EN_ The **design, all-round**, according to STOVEItaly, which can be placed on the wall, corner or the middle of the room. Customizable with all optionals available. Equipped for installations with PGI pipe.

D_ Das **Design, allseitig**, nach STOVEItaly, das an die Wand, die Ecke oder die Mitte des Raumes gestellt werden kann. Anpassbar mit allen verfügbaren Optionen. Ausgestattet für Installationen mit PGI-Rohr.

NL_ EEN ROND DESIGN VAN STOVEITALY.
Kan geplaatst worden tegen de wand, in een hoek of midden in de ruimte.
Personaliseerbaar met alle beschikbare optionele accessoires. Gereed voor de installatie, met PGI-buizen.

* pag. 85

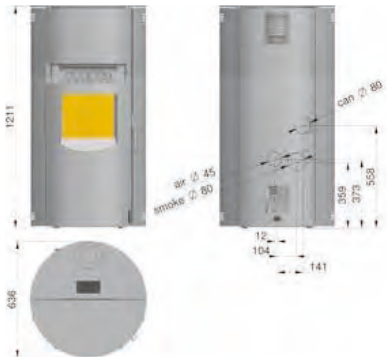

BLACK WHITE GREY BORDEAUX

ACCIAIO / STEEL / ACIER / STAHL / STAAL

DUETTO6

6,5 KW

170 m³

m³ RISCALDABILI / m³ HEATED / m³ CHAUFFÉS
RAUMHEIZVERMÖGEN m³ / VERWARMBARE INHOUD IN m³

35 Lt

CAPACITÀ SERBATOIO / HOPPER CAPACITY / CAPACITÉ DU RÉSERVOIR
BEHÄLTERINHALT / TANKINHOUD

DUETTO9

10 KW

270m³

m³ RISCALDABILI / m³ HEATED / m³ CHAUFFÉS
RAUMHEIZVERMÖGEN m³ / VERWARMBARE INHOUD IN m³

35 Lt

CAPACITÀ SERBATOIO / HOPPER CAPACITY / CAPACITÉ DU RÉSERVOIR
BEHÄLTERINHALT / TANKINHOUD

NEW
WI-FI

MULTIPELLET

DARWIN SYSTEM

KIT 2AIR *

KIT ETANCHE

OMNI SIDE

TOUCHSCREEN

WI-FI

IT_ Disponibile nella versione da 6 o 9 kw la puoi personalizzare con tutti i suoi optional: il KIT canalizzazione 2AIR per riscaldare più ambienti della stessa casa e il KIT ETANCHE a tenuta stagna per la casa clima. Con OMNI SIDE l'uscita fumi può essere posizionata nel retro o nella parte superiore della stufa.

EN_ Available in 6 and 9 kw versions that you can personalize with its optionals: the 2AIR hot air duct system kit to heat more than one room in the same home and the ETANCHE KIT for Low-Energy houses. With OMNI SIDE, the smoke exhaust can be positioned above or on the back of the stove.

F_ Disponible en 6 et 9 kw, vous pouvez le personnaliser avec toutes ses options: le KIT canalisation 2AIR pour réchauffer plusieurs pièces dans la même maison et le KIT ETANCHE pour la maison basse consommation. Avec OMNI SIDE la sortie des fumées peut être placée à l'arrière ou dans la partie supérieure du poêle.

D_ In den Versionen mit 6 und 9 kw Leistung erhältlich und mit allem Zubehör individuell gestaltbar: dem Kanalisierungssatz 2AIR für die Beheizung mehrerer Räume derselben Wohnung sowie dem luftdichten KIT ETANCHE für das Niedrigenergiehaus. Bei OMNI SIDE kann der Rauchabzug auf der Rückseite oder dem oberen Teil des Ofens positioniert werden.

NL_ Verkrijgbaar in de versie 6 of 9 kw. Kan gepersonaliseerd worden met optionele accessoires: de KIT voor kanaalaansluiting 2AIR voor de verwarming van diverse vertrekken in de woning en de luchtdichte KIT ETANCHE voor een passiefhuis. Met OMNI SIDE kan de rookuittrede worden geplaatst aan de achter- of bovenkant van de kachel.

* pag. 85

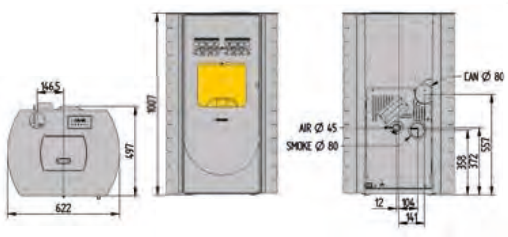

BLACK WHITE GREY BORDEAUX

VITRÉ

ACCIAIO / STEEL / ACIER / STAHL / STAAL

10,2 KW

280m³
m³ RISCALDABILI / m³ HEATED / m³ CHAUFFÉS
RAUMHEIZVERMÖGEN m³ / VERWARMBARE INHOUD IN m³

29 Lt
CAPACITÀ SERBATOIO / HOPPER CAPACITY / CAPACITÉ DU RÉSERVOIR
BEHÄLTERINHALT / TANKINHOUD

MULTIPELLET

DARWIN SYSTEM

KIT 2AIR

KIT ETANCHE

OMNI SIDE

TOUCHSCREEN

IT_ La stufa a pellet con DOPPIA PORTA IN VETRO CERAMICO A SCORRIMENTO VERTICALE ELETTRICO. Dotata di tutte le ultime tecnologie quali il salvaspazio OMNI SIDE ed il controllo automatico della combustione con identificazione del tipo di pellet e dei fattori meteorologici DARWIN SYSTEM. Predisposta per l'applicazione di tutti gli optional disponibili.

EN_ The pellet stove with the DOUBLE, SLIDING, ELECTRIC, VERTICAL DOOR IN GLASS-CERAMIC. This model comes with all the latest technologies, like the OMNI SIDE space-saver and the DARWIN SYSTEM for automatic combustion control with identification of the type of pellet and of the meteorological factors. It comes ready to apply any or all available options.

F_ Ce poêle à granulés avec sa DOUBLE PORTE EN VERRE CÉRAMIQUE INNOVE DE PART SON SYSTÈME D'OUVERTURE VERTICALE ÉLECTRIQUE. Le poêle bénéficie de toutes les dernières technologies, dont le système OMNI SIDE "gain de place" ou encore le système automatique de combustion par l'identification du type de granulé et l'analyse des conditions météorologiques "DARWIN SYSTEM". Ce poêle est compatible avec l'ensemble des options disponibles.

D_ Der Pelletofen MIT DOPPELTER GLASKERAMIKTÜR, die elektrisch in der Senkrechten verschoben wird. Er ist mit den modernsten Technologien ausgestattet, wie dem anpassungsfähigen System OMNI SIDE zur Platz sparenden Installation sowie der automatischen Verbrennungskontrolle DARWIN SYSTEM mit Erkennung der Pelletart und der Wetterfaktoren. Anwendbar sind alle erhältlichen Sonderausstattungen.

NL_ Pelletkachel met DUBBELE RUIT VAN KERAMISCH GLAS met elektrisch aangestuurde verticale verplaatsing. Voorzien van de meest recente technologieën, zoals de ruimtebesparende oplossing OMNI SIDE en DARWIN SYSTEM, de automatische controle van de verbranding met identificatie van het type pellets en de weersomstandigheden. Gereed voor de applicatie van alle beschikbare optionele accessoires.

BLACK

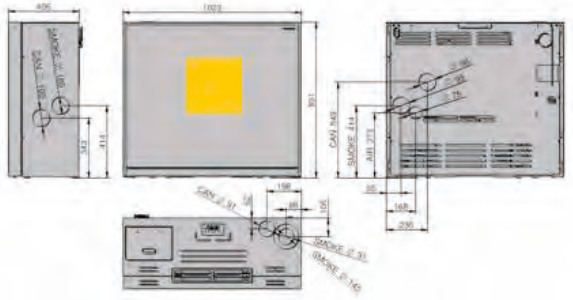

COMPACT GLASS

ACCIAIO / STEEL / ACIER / STAHL / STAAL

10,2 KW

280m³
m³ RISCALDABILI / m³ HEATED / m³ CHAUFFÉS
RAUMHEIZVERMÖGEN m³ / VERWARMBARE INHOUD IN m³

29 Lt
CAPACITÀ SERBATOIO / HOPPER CAPACITY / CAPACITÉ DU RÉSERVOIR
BEHÄLTERINHALT / TANKINHOUD

MULTIPELLET

DARWIN SYSTEM

KIT 2AIR

KIT ETANCHE

OMNI SIDE

TOUCHSCREEN

IT_ LA FACILITA' IN CASA. Facile da installare con possibili 3 diverse uscite del tubo di scarico fumi. Posteriore, laterale o superiore (OMNI SIDE). Con una profondità d'ingombro ridottissima, solo 34 cm e un'altezza di 89 cm è la stufa che si adatta a tutti gli ambienti. Il nuovo Living STOVE in vetro ceramico.

EN_ EASY HOME LIVING. Easy to install, with three different potential exhausts for fumes. Rear, side, or above (OMNI SIDE). With a very compact total depth of just 34 cm and height of 89 cm, this is the stove that is perfect in any room. The new Living STOVE in glass ceramic.

F_ LA FACILITÉ CHEZ SOI. Facile à installer avec 3 possibilités de sortie différentes pour le conduit des fumées : arrière, latérale ou supérieure (OMNI SIDE). Avec un encombrement en profondeur réduit de seulement 34 cm et une hauteur de 89 cm, ce poêle s'adapte à toutes les pièces. Nouveau Living STOVE en verre céramique.

D_ MÜHELOSE WOHNRAUMBEHEIZUNG. Installationsfreundlich mit 3 möglichen Ausgängen für das Rauchabzugsrohr hinten, seitlich oder oben (OMNI SIDE). Mit seiner äußerst geringen Tiefe von nur 34 cm und einer Höhe von 89 cm fügt sich der Ofen in jedes Ambiente ein. Der neue „Living STOVE" aus Glaskeramik.

NL_ EENVOUD IN HUIS. Eenvoudige installatie met 3 verschillende uitgangen van de rookafvoerleiding. Achterkant, zijkant of bovenkant (OMNI SIDE). Dankzij een beperkt ruimtebeslag, slechts 34 cm diep en slechts 89 cm hoog, past deze kachel in elke omgeving. De nieuwe Living STOVE in keramisch glas.

BLACK

BORDEAUX

WHITE

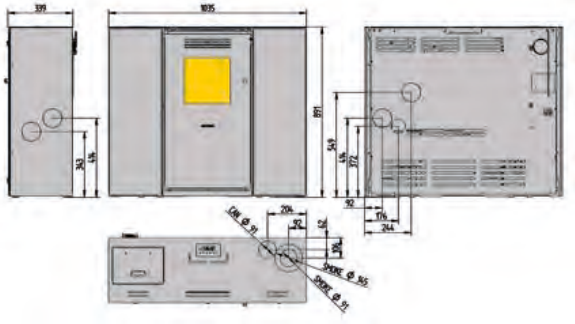

ÉLÉGANCE

ACCIAIO / STEEL / ACIER / STAHL / STAAL

10,2 KW

280m³
m³ RISCALDABILI / m³ HEATED / m³ CHAUFFÉS
RAUMHEIZVERMÖGEN m³ / VERWARMBARE INHOUD IN m³

29 Lt
CAPACITÀ SERBATOIO / HOPPER CAPACITY / CAPACITÉ DU RÉSERVOIR
BEHÄLTERINHALT / TANKINHOUD

MULTIPELLET

DARWIN SYSTEM

KIT 2AIR

KIT ETANCHE

OMNI SIDE

TOUCHSCREEN

DESIGN LAURA MORETTO

STOVEitaly

BLACK

WHITE

GREY

BORDEAUX

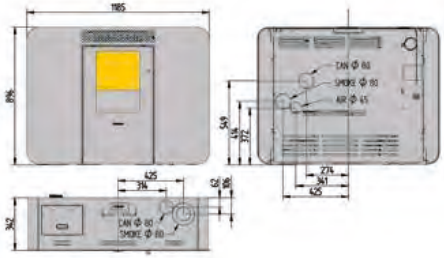

IT_ Stufa compatta dal design fresco e giovane, si adatta ad ogni ambiente sia classico che contemporaneo. Nasce di serie con OMNI SIDE, il salva spazio che permette di posizionare lo scarico dei fumi dove preferisci. Completala con l'applicazione del Kit canalizzazione 2AIR ed il KIT ETANCHE a tenuta stagna per la casa clima.

EN_ A compact stove with a youthful and innovative design, suitable for any setting, whether classic or contemporary. Standard with OMNI SIDE, this space-saving model makes it possible to position the smoke exhaust wherever you prefer. Complete it with the application of the 2AIR hot air duct system kit and the ETANCHE KIT for the Low-Energy houses.

F_ Poêle compact au design frais et jeune, adapté à tous les environnements, classique ou contemporain. De série avec OMNI SIDE, l'économiseur d'espace qui permet de positionner l'évacuation des fumées comme vous le préférez. Complétez-le avec 'application du KIT canalisation 2AIR et le KIT ETANCHE pour la maison basse consommation.

D_ Kompakter Ofen mit frischem, jungem Design, das sich in jedes klassische und moderne Ambiente einfügt. Serienmäßig ermöglicht es OMNI SIDE, den Rauchabzug platzsparend dort zu positionieren, wo Sie es möchten. Ergänzbar durch die Anwendung des Kanalisierungssatzes 2AIR und das luftdichte KIT ETANCHE für das Niedrigenergiehaus.

NL_ Compacte kachel met een fris en jong design. Past uitstekend in elke klassieke en moderne omgeving. Standaard voorzien van OMNI SIDE. De ruimtebesparende oplossing die de mogelijkheid biedt om de rookuittrede aan te brengen waar u dat wilt. Vul de kachel aan met de applicatie van de kit voor kanaalaansluiting 2AIR en de luchtdichte KIT ETANCHE voor een passiefhuis.

COMPACT

ACCIAIO / STEEL / ACIER / STAHL / STAAL

10,2 KW

280m³
m³ RISCALDABILI / m³ HEATED / m³ CHAUFFÉS
RAUMHEIZVERMÖGEN m³ / VERWARMBARE INHOUD IN m³

29 Lt
CAPACITÀ SERBATOIO / HOPPER CAPACITY / CAPACITÉ DU RÉSERVOIR
BEHÄLTERINHALT / TANKINHOUD

MULTIPELLET

DARWIN SYSTEM

KIT 2AIR

KIT ETANCHE

OMNI SIDE

IT_ Compatta, con soli 33 cm di profondità, si adatta ad essere collocata anche in piccoli spazi. Dotata inoltre del salva spazio OMNI SIDE, è predisposta per l'applicazione del Kit canalizzazione 2AIR e il KIT ETANCHE a tenuta stagna per la casa clima. Con OMNI SIDE l'uscita fumi può essere posizionata nel retro, di lato o nella parte superiore della stufa.

EN_ Compact is only 33 cm deep, making it perfect for installation even in smaller spaces. Equipped with a OMNI SIDE space saver, it comes ready for the application of the 2AIR hot air duct system and the ETANCHE KIT for the low-energy home. OMNI SIDE: the exhaust pipe can be installed in the back, front or topside of the stove).

F_ Compact, avec une profondeur de seulement 33 cm, est indiqué pour être installé même dans les petits espaces. Muni du système compact OMNI SIDE, le poêle est prévu pour l'application du Kit canalisation 2AIR et du KIT ETANCHE pour une maison à basse énergie. OMNI SIDE: La sortie des fumées peut se trouver à l'arrière, sur le côté ou encore sur le dessus du poêle.

D_ Compact eignet sich mit seiner Tiefe von nur 33 cm zur Aufstellung auch dort, wo der Platz knapp ist. Zudem ist er mit dem platzsparenden System OMNI SIDE ausgestattet. Nachträglich anbringen lassen sich der Bausatz 2AIR für die Warmluft-Kanalisierung und das dicht schließende ETANCHE für das Niedrigenergiehaus. (OMNI SIDE - Der Rauchabzug kann auf der Rückseite, an der Seite oder im oberen Teil des Ofens positioniert werden.)

NL_ Compact, slechts 33 cm diep, kan ook in kleine ruimtes worden geplaatst.
Is bovendien voorzien van de ruimtebesparende oplossing OMNI SIDE en is gereed voor de applicatie van de kit voor kanaalaansluiting 2AIR en de luchtdichte KIT ETANCHE voor een passiefhuis.
Met OMNI SIDE kan de rookuittrede worden geplaatst aan de achter-, zij- of bovenkant van de kachel.

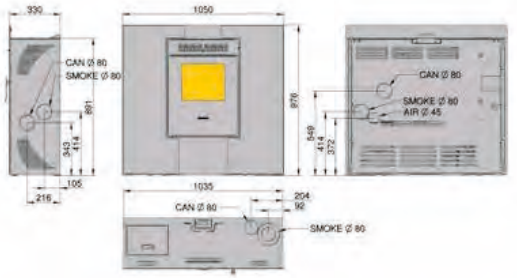

BLACK

WHITE

GREY

BORDEAUX

10

PELLET SLIDE

INSERTI / FIREPLACE INSERT / INSERT / INBOUWHAARDEN / PELLETEINBAUOFE

IL CARICAMENTO DEL PELLET È FACILE!

THE LOADING OF THE PELLETS IS EASY!
LE CHARGEMENT DES GRANULÉS EST FACILE!
PELLETS BIJVULLEN IS EENVOUDIG!
DAS AUFFÜLLEN IST GANZ EINFACH!

CARICAMENTO FRONTALE BREVETTATO

PATENTED FRONTAL LOADING
GEMENT PAR L'AVANT BREVETÉ
GEPATENTEERD SYSTEEM VOOR BIJVULLEN AAN DE VOORKANT
PATENTIERTE FRONTBESCHICKUNG

STOVEitaly

IT_ STOVEitaly ha brevettato un sistema di carica frontale a mezzo di un cassetto estraibile.
Il riempimento del serbatoio potrà essere effettuato in qualsiasi momento, anche a inserto funzionante, in massima sicurezza e praticità.

1. apri il cassetto
2. carichi il pellet
3. chiudi il cassetto

EN_ *STOVEitaly has patented a front loading system with a removable drawer. The filling of the hopper can be done at any time, even while the insert is functioning, with the utmost safety and ease.*

1. *open the drawer*
2. *load the pellets*
3. *close the drawer*

F_ STOVEitaly a breveté un système de chargement frontal avec tiroir extractible. Le remplissage du réservoir peut être effectué à tout moment, y compris lorsque l'insert est en marche, en toute sécurité et de façon très pratique.

1. *ouvrez le tiroir*
2. *remplissez-le de granulés*
3. *fermez le tiroir*

D_ STOVEitaly hat sich ein Frontaufgabesystem mit einem ausziehbaren Kasten patentieren lassen. Der Behälter ist jederzeit völlig sicher und praktisch befüllbar, und das auch, wenn der Einbauofen in Betrieb ist.

1. *Den Kasten öffnen*
2. *Pellets zuführen*
3. *Den Kasten schließen*

NL_ STOVEitaly heeft een systeem gepatenteerd voor het bijvullen van pellets aan de voorkant met een uittrekbare lade. De pellettank kan op elk gewenst moment volledig veilig en handig bijgevuld worden, ook wanneer de inbouwhaard werkt.

1. *open de lade*
2. *vul de pellets bij*
3. *sluit de lade*

THE FIREPLACE THAT HEATS YOUR HOME 11

10% - 20%

Rendimento di un caminetto tradizionale.

Yield of a traditional fireplace.

Rendement d'une cheminée traditionnelle.

Rendement van een traditionele haard.

Wirkungsgrad eines herkömmlichen Kamins

89% - 96%

Rendimento di un inserto a pellet.

Yield of a fireplace with a pellet insert.

Rendement d'une cheminée avec insert à granulés.

Rendement van een inbouwhaard op pellets.

Wirkungsgrad eines Kamins mit Pelleteinbauofen.

EASIER THAN EVER

IT_ Sostituire il tuo vecchio caminetto a legna con un inserto a pellet non è mai stato così facile. Gli inserti STOVEitaly sono montati su due corsie a cuscinetti che rendono estremamente agevole l'estrazione e l'inserimento dell'inserto, il tubo di scarico si stacca e attacca automaticamente in massima sicurezza facilitando l'installazione. Grazie a queste innovazioni la manutenzione straordinaria può essere eseguita da una sola persona.

EN_ Replacing your old wood fireplace with a pellet insert is easier than ever.
The STOVEitaly inserts are assembled on two ball-bearing tracks that make removal and insertion of the insert extremely easy, while the exhaust duct can be attached and detached automatically with the utmost safety to facilitate installation. Thanks to these innovations, extraordinary maintenance can be carried out by just one person.

F_ Remplacer votre ancienne cheminée à bois et y insérer un insert à granulés n'a jamais été aussi facile.
Les inserts STOVEitaly sont montés sur deux voies à roulements qui simplifient grandement l'extraction et l'introduction de l'insert ; le tube de déchargement se détache et se fixe automatiquement en toute sécurité, ce qui facilite l'installation. Grâce à ces innovations, l'entretien extraordinaire peut être effectué par une seule personne.

D_ Der Austausch Ihres alten holzbefeuerten Kamins durch einen Pelleteinbauofen war noch nie so einfach.
Die Einbauöfen von STOVEitaly werden auf zwei Schienen mit Lagern montiert und lassen sich dort äußerst bequem ein- und ausfahren. Das Abzugsrohr wird zur leichteren Installation automatisch und sicher angeschlossen und abgetrennt. Dank dieser Innovationen lassen sich außerordentliche Wartungen von einer einzigen Person ausführen.

NL_ Uw oude open haard laten vervangen door een inbouwhaard op pellets was nog nooit zo eenvoudig.
De inbouwhaarden van STOVEitaly zijn gemonteerd op twee geleiders met lagers die het verwijderen en aanbrengen van de inbouwhaard extreem eenvoudig de maken. De afvoerbuis koppelt automatisch en volledig veilig af en aan, waardoor de installatie wordt vereenvoudigd.Dankzij deze innovaties kan het buitengewone onderhoud door een enkele persoon worden verricht.

TRASFORMA IL TUO CAMINETTO A LEGNA IN UNA FONTE DI CALORE

TRANSFORM YOUR WOOD FIREPLACE INTO A SOURCE OF HEAT

TRANSFORMEZ VOTRE CHEMINÉE À BOIS EN UNE SOURCE DE CHALEUR

VERWANDELT IHREN HOLZBEFEUERTEN KAMIN IN EINE WÄRMEQUELLE

TRANSFORMEER UW HOUTKACHEL IN EEN WARMTEBRON

STOVEitaly

IRORI

INSERTO / FIREPLACE INSERT / INSERT
PELLETEINBAUOFE / INBOUWHAARDEN

11,8 KW

320m³

m³ RISCALDABILI / m³ HEATED / m³ CHAUFFÉS / RAUMHEIZVERMÖGEN m³ / VERWARMBARE INHOUD IN m³

26 Lt

CAPACITÀ SERBATOIO / HOPPER CAPACITY / CAPACITÉ DU RÉSERVOIR / BEHÄLTERINHALT / TANKINHOUD

MULTIPELLET COMPATIBILTIY

DARWIN SYSTEM

PELLET SLIDE

KIT 2AIR

WI-FI

TOUCHSCREEN

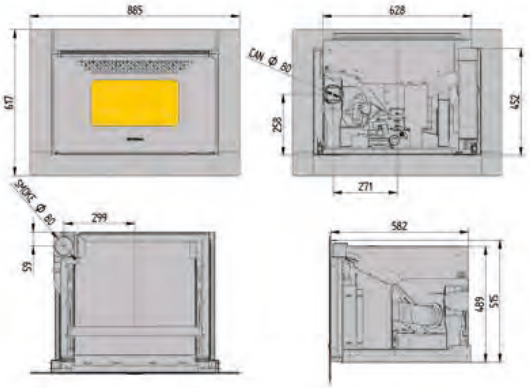

IT_ IL FOCOLARE IN CASA. Ti riscalda il mattino al tuo risveglio. Ti rende confortevole la giornata e ti coccola la sera con lo spettacolo del fuoco. IRORI si adatta al tuo stile di vita. Il nuovo living STOVE.

EN_ A HEARTH FOR YOUR HOME. It warms the morning when you wake up. It makes your daytime comfortable and pampers you in the evening with dancing flames. IRORI adapts to your lifestyle. The new living STOVE.

F_ LE FEU CHEZ SOI. Il vous réchauffe le matin à votre réveil. Il rend votre journée confortable et vos soirées douillettes avec le spectacle du feu. IRORI s'adapte à votre style de vie. Nouveau Living STOVE.

D_ DIE FEUERSTELLE IM HAUS. Er wärmt Sie morgens beim Aufwachen. Er macht Ihren Tag behaglich und verwöhnt Sie abends mit dem wunderbaren Anblick des Feuers. IRORI passt sich Ihrem Lebensstil an. Der neue „living STOVE".

NL_ DE HAARD IN HUIS. Verwarmt je 's ochtends wanneer je opstaat. Maakt de dag comfortabel en verwent je 's avonds met het aanzicht van een haardvuur. IRORI past zich aan jouw levensstijl aan. De nieuwe living STOVE.

IRORI GLASS

INSERTO / FIREPLACE INSERT / INSERT
PELLETEINBAUOFE / INBOUWHAARDEN

11,8 KW

320m³
m³ RISCALDABILI / m³ HEATED / m³ CHAUFFÉS / RAUMHEIZVERMÖGEN m³ / VERWARMBARE INHOUD IN m³

26 Lt
CAPACITÀ SERBATOIO / HOPPER CAPACITY / CAPACITÉ DU RÉSERVOIR / BEHÄLTERINHALT / TANKINHOUD

MULTIPELLET COMPATIBILTIY

DARWIN SYSTEM

PELLET SLIDE

KIT 2AIR

WI-FI

TOUCHSCREEN

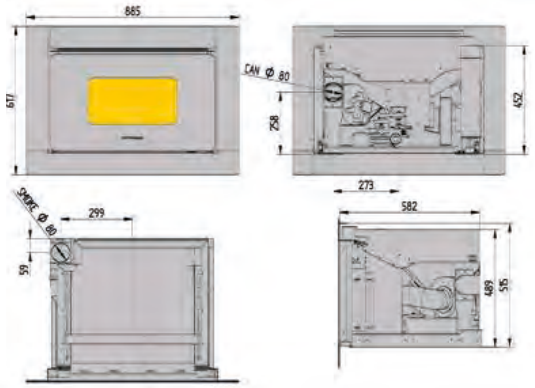

IT_ TUTTI I RIFLESSI DEL VETRO. Ti riscalda il mattino al tuo risveglio. Ti rende confortevole la giornata e ti coccola la sera con lo spettacolo del fuoco. IRORI si adatta al tuo stile di vita. Il nuovo living STOVE, con la porta in vetro ceramico.

EN_ ALL THE REFLECTIONS OF GLASS. It warms the morning when you wake up. It makes your daytime comfortable and pampers you in the evening with dancing flames. IRORI adapts to your lifestyle. The new living STOVE with the glass ceramic door.

F_ TOUS LES REFLETS DU VERRE. Il vous réchauffe le matin à votre réveil. Il rend votre journée confortable et vos soirées douillettes avec le spectacle du feu. IRORI s'adapte à votre style de vie. Nouveau Living STOVE, avec porte en verre céramique.

D_ ALLE REFLEXE DES GLASES. Er wärmt Sie morgens beim Aufwachen. Er macht Ihren Tag behaglich und verwöhnt Sie abends mit dem wunderbaren Anblick des Feuers. IRORI passt sich Ihrem Lebensstil an. Der neue „living STOVE" mit Glaskeramiktür.

NL_ ALLE WEERKAATSINGEN VAN GLAS. Verwarmt je 's ochtends wanneer je opstaat. Maakt de dag comfortabel en verwent je 's avonds met het aanzicht van een haardvuur. IRORI past zich aan jouw levensstijl aan. De nieuwe Living STOVE met een deur van keramisch glas.

GAIO

INSERTO / FIREPLACE INSERT / INSERT PELLETEINBAUOFE / INBOUWHAARDEN

13,4 KW

350m³
m³ RISCALDABILI / m³ HEATED / m³ CHAUFFÉS RAUMHEIZVERMÖGEN m³ / VERWARMBARE INHOUD IN m³

38 Lt
CAPACITÀ SERBATOIO / HOPPER CAPACITY / CAPACITÉ DU RÉSERVOIR BEHÄLTERINHALT / TANKINHOUD

MULTIPELLET

DARWIN SYSTEM

PELLET SLIDE

KIT 2AIR

KIT ETANCHE

TOUCHSCREEN

NEW
KIT ETANCHE

IT_ GAIO è l'inserto ideale per trasformare il tuo vecchio camino a legna in una stufa a pellet dall'altissimo rendimento.
Si adatta a tutti gli ambienti, dal rustico al moderno.
È predisposta per l'applicazione del Kit canalizzazione 2AIR per riscaldare più ambienti della stassa abitazione.

EN_ GAIO is the ideal insert for transforming your old wood fireplace into a high-performance pellet stove. It can be adapted to all kinds of rooms, from rustic to modern. It comes ready for the application of the 2AIR hot air duct system kit to heat more than one room in the same home.

F_ GAIO est l'insert idéal pour transformer votre vieille cheminée à bois en un poêle à granulés à très haut rendement. Il s'adapte à tous les environnements, du rustique au moderne. Il est prévu pour l'application du KIT canalisation 2AIR pour réchauffer plusieurs pièces dans la même maison.

D_ GAIO ist der ideale Einbauofen für die Verwandlung Ihres alten, mit Holz befeuerten Kamins in einen Pelletofen mit höchstem Wirkungsgrad.
Von rustikal bis modern passt er sich in alle Umgebungen ein. Nachrüstbar ist er mit dem Kanalisierungssatz 2AIR für die Beheizung mehrerer Räume derselben Wohnung.

NL_ GAIO is de ideale inbouwhaard die uw oude open haard transformeert in een pelletkachel met een zeer hoog rendement. De kachel past in elke omgeving, van rustiek tot modern.
Is gereed voor de applicatie van de kit voor kanaalaansluiting 2AIR voor de verwarming van meerdere ruimtes in één woning.

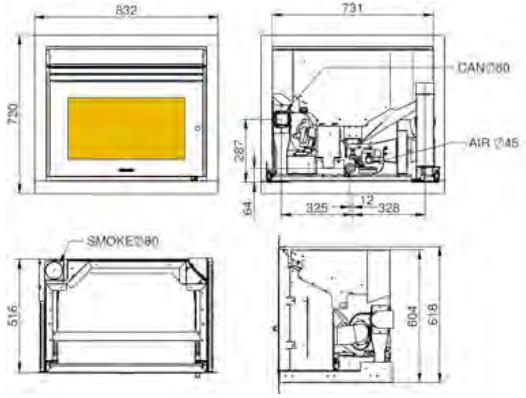

GAIO GLASS

INSERTO / FIREPLACE INSERT / INSERT
PELLETEINBAUOFE / INBOUWHAARDEN

13,4 KW

350m³
m³ RISCALDABILI / m³ HEATED / m³ CHAUFFÉS
RAUMHEIZVERMÖGEN m³ / VERWARMBARE INHOUD IN m³

38 Lt
CAPACITÀ SERBATOIO / HOPPER CAPACITY / CAPACITÉ DU RÉSERVOIR
BEHÄLTERINHALT / TANKINHOUD

MULTIPELLET

DARWIN SYSTEM

PELLET SLIDE

KIT 2AIR

KIT ETANCHE

TOUCHSCREEN

NEW
KIT ETANCHE

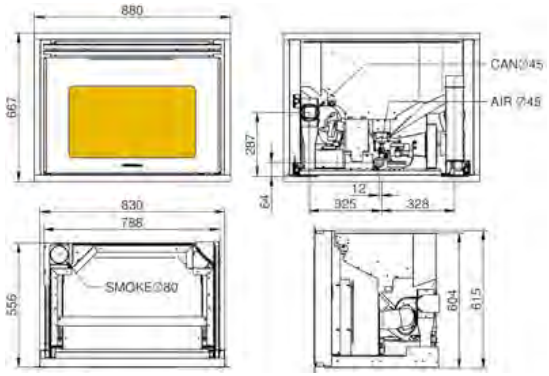

IT_ TRASFORMA IL TUO VECCHIO CAMINO IN UNA STUFA A PELLET DALL'ALTISSIMO RENDIMENTO. Gaio si adatta a tutti gli ambienti, dal rustico al moderno, la porta in vetro ceramico lo rende legante e sofisticato. È predisposta per l'applicazione del Kit canalizzazione 2AIR per riscaldare più ambienti della stassa abitazione. Il nuovo living STOVE.

EN_ GAIO TRANSFORMS YOUR OLD FIREPLACE INTO A HIGH-PERFORMANCE PELLET STOVE.
Gaio adapts to any room and decor, from rustic to modern, because the glass ceramic door is elegant and sophisticated. It comes ready for the application of the 2AIR hot air duct system to heat more than one room in the same home. The new living STOVE.

F_ IL TRANSFORME VOTRE ANCIENNE CHEMINÉE EN UN POÊLE À GRANULÉS ULTRA PERFORMANT
Gaio s'adapte à tous les styles d'ameublement du rustique au moderne. Sa porte en verre céramique lui donne une touche élégante et sophistiquée. Il est prévu pour l'application du Kit canalisation 2AIR pour chauffer plusieurs pièces de la maison en même temps. Nouveau Living STOVE.

D_ FUNKTIONIEREN SIE IHREN ALTEN KAMIN IN EINEN ÄUSSERST LEISTUNGSSTARKEN PELLETOFEN UM. Vom rustikalen bis zum modernen Ambiente, überall fügt sich Gaio nahtlos ein, die Glaskeramiktür verleiht ihm ein elegantes und raffiniertes Gepräge. Nachrüstbar ist er mit dem Bausatz 2AIR zur Kanalisierung der Warmluft und zur Beheizung mehrere Räume derselben Wohnung. DER NEUE "LIVING STOVE".

NL_ BOUWT UW OUDE HAARD OM IN EEN PELLETKACHEL MET EEN ZEER HOOG RENDEMENT.
Gaio past in elke omgeving, ongeacht of dit rustiek of modern is, dankzij de elegante en verfijnde deur van keramisch glas. Is gereed voor de applicatie van de kit voor kanaalaansluiting 2AIR voor de verwarming van meerdere ruimtes in één woning. De nieuwe living STOVE.

PIANO GLASS

INSERTO / FIREPLACE INSERT / INSERT
PELLETEINBAUOFE / INBOUWHAARDEN

11,8 KW

320m³
m³ RISCALDABILI / m³ HEATED / m³ CHAUFFÉS / RAUMHEIZVERMÖGEN m³ / VERWARMBARE INHOUD IN m³

26 Lt
CAPACITÀ SERBATOIO / HOPPER CAPACITY / CAPACITÉ DU RÉSERVOIR / BEHÄLTERINHALT / TANKINHOUD

NEW
WI-FI

MULTIPELLET COMPATIBILTIY

DARWIN SYSTEM

PELLET SLIDE

KIT 2AIR

WI-FI

TOUCHSCREEN

IT_ Grazie al funzionale caricamento PELLET SLIDE, tramite cassetto frontale (brevettato) la carica del pellet è semplice e può essere effettuata anche mentre la stufa è in funzione. È predisposto per l'applicazione del Kit canalizzazione 2AIR. La porta esterna dell'inserto PIANO GLASS è completamente in vetro ceramico.

EN_ Thanks to the functional PELLET SLIDE loader through the patented frontal drawer, loading pellets is easy and can be done even while the stove is functioning. It comes ready for the application of the 2AIR hot air duct system. The outer door of the PIANO GLASS insert is entirely in glass-ceramic.

F_ Grâce à l'ingénieux système de chargement PELLET SLIDE, par tiroir frontal (breveté), le chargement des granulés est simple et peut être effectué même lorsque le poêle est allumé. Il est prévu pour l'application du Kit canalisation 2AIR. La porte extérieure de l'insert PIANO GLASS est entièrement en verre céramique.

D_ Dank des funktionellen Systems "PELLET SLIDE" mit der Beschickung über einen Frontkasten (patentiert) geht die Pelletzufuhr ganz einfach und kann auch bei laufendem Ofen vorgenommen werden. Das Modell lässt sich mit dem Bausatz 2AIR für die Warmluft-Kanalisierung nachrüsten. Die Außentür des Einsatzes PIANO GLASS besteht vollständig aus Glaskeramik.

NL_ Dankzij de functionele PELLET SLIDE lader met een (gepatenteerde) lade aan de voorkant kunnen de pellets eenvoudig worden bijgevuld, ook wanneer de kachel werkt. Is gereed voor de applicatie van de kit voor kanaalaansluiting 2AIR. De buitendeur van de inbouwhaard PIANO GLASS is volledig gemaakt van keramisch glas.

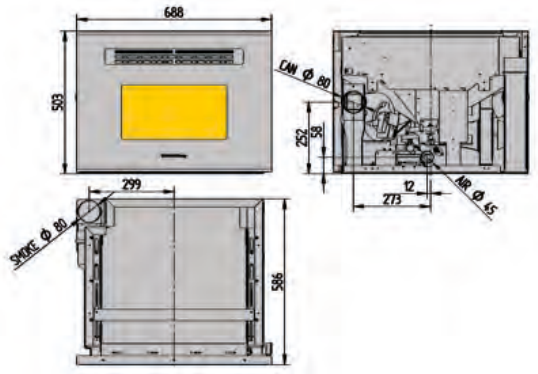

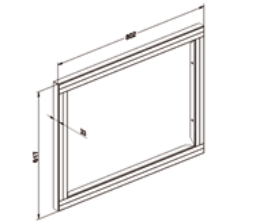

BLACK WHITE GREY BORDEAUX

Optional cornice in acciaio
Optional steel frame

PIANO

INSERTO / FIREPLACE INSERT / INSERT
PELLETEINBAUOFE / INBOUWHAARDEN

11,8 KW

320m³
m³ RISCALDABILI / m³ HEATED / m³ CHAUFFÉS / RAUMHEIZVERMÖGEN m³ / VERWARMBARE INHOUD IN m³

26 Lt
CAPACITÀ SERBATOIO / HOPPER CAPACITY / CAPACITÉ DU RÉSERVOIR / BEHÄLTERINHALT / TANKINHOUD

MULTIPELLET

PELLET SLIDE

DARWIN SYSTEM

KIT 2AIR

WI-FI

TOUCHSCREEN

IT_ Grazie al funzionale PELLET SLIDE, il caricamento frontale tramite cassetto (brevettato) la carica del pellet è semplice e può essere effettuata anche mentre la stufa è in funzione. È predisposto per l'applicazione del Kit canalizzazione 2AIR.

EN_ Thanks to the functional PELLET SLIDE loader through the patented frontal drawer, loading pellets is easy and can be done even while the stove is functioning. It comes ready for the application of the 2AIR hot air duct system.

F_ Grâce à l'ingénieux système de chargement PELLET SLIDE, par tiroir frontal (brevété), le chargement des granulés est simple et peut être effectué même lorsque le poêle est allumé. Il est prévu pour l'application du Kit canalisation 2AIR.

D_ Dank des funktionellen Systems "PELLET SLIDE" mit der Beschickung über einen Frontkasten (patentiert) geht die Pelletzufuhr ganz einfach und kann auch bei laufendem Ofen vorgenommen werden. Das Modell lässt sich mit dem Bausatz 2AIR für die Warmluft-Kanalisierung nachrüsten.

NL_ Dankzij de functionele PELLET SLIDE lader met een (gepatenteerde) lade aan de voorkant kunnen de pellets eenvoudig worden bijgevuld, ook wanneer de kachel werkt. Is gereed voor de applicatie van de kit voor kanaalaansluiting 2AIR. De buitendeur van de inbouwhaard PIANO GLASS is volledig gemaakt van keramisch glas.

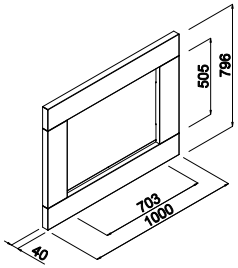

BLACK WHITE GREY BORDEAUX

Optional cornice in acciaio
Optional steel frame

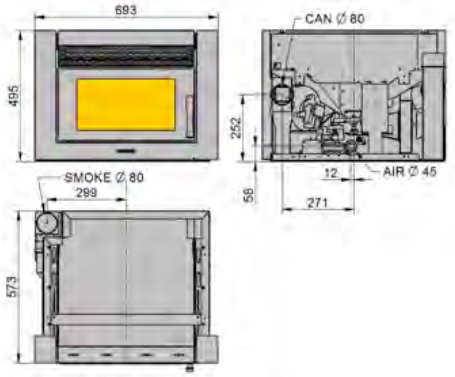

DARWIN
SYSTEM
STOVEitaly

I_Al momento dell'accensione la stufa effettua un check-up totale dei suoi componenti e dello stato di tiraggio della canna fumaria, senza la necessità di regolazioni da parte di alcun tecnico.

EN_ When lit, the stove carries out a total check-up of its components and of the condition of the chimney and flue, without requiring any regulation by a technician.

F_Lors de l'allumage, le poêle effectue un bilan total de ses composants et de l'état du tirage du carneau, sans besoin d'aucun réglage de la part d'un technicien.

D_Beim Einschalten überprüft der Ofen nicht nur sämtliche Komponenten, sondern auch den Durchzug des Rauchkanals. Einstellungen durch einen Techniker sind nicht erforderlich.

NL_ Bij de inschakeling verricht de kachel een algehele check-up van de componenten en de trek van de schoorsteen, zonder dat daarvoor ingrepen door een technicus vereist zijn.

IT_Tutte le stufe sono dotate di chiusura di sicurezza per il bloccaggio della camera di combustione. In caso di accidentale apertura dello sportello la stufa si spegne dopo pochi secondi.

EN_ All the STVEitaly stoves come equipped with a burner safety lock. If the door should be opened accidentally, the stove goes out in just a few seconds.

F_Tous les poêles STOVEitaly sont équ pés d'une fermeture de sécurité pour le verrouillage de la chambre de combustion. En cas d'ouverture accidentellede la porte, le poêle s'éteint après quelques secondes.

D_Alle Öfen von STOVEitaly sind mit Sicherheitsverschluss zur Sperrung des Brennraums ausgestattet. Bei einer versehentlichen Öffnung der Klappe wird der Ofen nach wenigen Sekunden ausgeschaltet.

NL_ Alle kachels zijn voorzien van een veiligheidsvergrendeling die de verbrandingskamer vergrendelt. De kachel wordt binnen een enkele seconde uitgeschakeld als het deurtje per ongeluk geopend wordt. De kachel wordt binnen een enkele seconde uitgeschakeld als het deurtje per ongeluk geopend wordt.

I_Tutte le stufe STOVEitaly sono dotate di un semplice e intuitivo pannello comandi che consente di vedere e controllare tutte le funzionalità dell'apparecchio ed il suo stato di azione. Di serie su tutti i modelli anche il crono termostato, che permette di programmare fino a 28 accensioni settimanali indipendenti le une dalle altre. L'esclusivo sistema Auto-Off, permette di arrestare la stufa al raggiungimento della temperatura richiesta dall'utente ottimizzando ancor più il risparmio energetico.

EN_ All STOVEitaly stoves feature a simple and intuitive control panel that enables the user to control all the functions of the device and its status. Standard equipment on all models also includes a chronothermostat to programme up to 28 automatic lightings per week, each one independent of the others. The exclusive Auto-Off system turns the stove off once the temperature set by the user has been reached, thereby offering further increases on energy savings.

F_Tous les poêles STOVEitaly sont équipés d'un panneau de commande simple et intuitif pour voir et contrôler toutes les fonctions de l'appareil et son état d'action Tous les modèles sont également équipés d'origine du chronothermostat pour programmer jusqu'à 28 allumages hebdomadaires indépendants les uns des autres. Le système exclusif Auto-Off permet d'arrêter le poêle lorsque la température souhaitée par l'utilisateur est atteinte, pour une meilleure économie d'énergie.

D_Alle Öfen STOVEitaly sind mit einem einfachen und intuitiven Bedienfeld ausgestattet, auf dem sich alle Funktionen und der Betriebszustand des Gerätes anzeigen und steuern lassen. Zur Serienausstattung sämtlicher Modelle gehört auch der Zeitthermostat, der die Programmierung von bis zu 28 unabhängigen Einschaltvorgängen wöchent-lich ermöglicht. Das exklusive System Auto-Off gestattet die Abschaltung des Ofens bei Erreichung der vom Benutzer vorgegebenen Temperatur und optimiert dadurch den sparsamen Energieverbrauch noch weiter.

NL_ Alle kachels van STOVEitaly zijn voorzien van een eenvoudig en intuïtief bedieningspaneel dat de weergave en controle van de functies van het apparaat en de werking mogelijk maakt. Op alle modellen is standaard een klokthermostaat aangebracht waarmee maximaal 28 geheel onafhankelijke inschakelingen per week geprogrammeerd kunnen worden. Met het exclusieve Auto-Off-systeem kan de kachel worden uitgeschakeld wanneer de vereiste temperatuur bereikt is, waardoor de energiebesparing verder geoptimaliseerd wordt.

I_Al raggiungimento della temperatura desiderata la stufa si spegne da sola per riaccendersi autonomamente in caso il termostato scenda sotto il valore indicato. Questo consente di mantenere una temperatura costante e di avere un notevole risparmio energetico.

EN_ Once the desired temperature is reached, the stove turns off and on again automatically if the thermostat should fall below the set value. This makes it possible to maintain a constant temperature and save a considerable amount of energy.

F_Lorsqu'il atteint la température souhaitée, le poêle s'éteint tout seul et se rallume automatiquement si le thermostat descend sous la valeur indiquée. Ceci permet de maintenir une température constante et de réaliser des économies d'énergie.

D_Wenn die gewünschte Temperatur erreicht wird, schaltet sich der Ofen eigenständig aus, um sich von selbst wieder einzuschalten, sobald der Thermostat auf einen Wert unterhalb der angegebenen Schwelle sinkt. Auf diese Weise lässt sich eine gleichbleibende Temperatur aufrechterhalten und viel Energie sparen.

NL_ De kachel schakelt automatisch uit als de gewenste temperatuur bereikt is en schakelt zelfstandig weer in wanneer de thermostaat onder de aangegeven waarde daalt. Op deze manier wordt de temperatuur constant gehouden en kan aanzienlijk veel energie worden bespaard.

I_In caso di mancanza temporanea della rete elettrica, anche se di pochi secondi, l'elettronica STOVEitaly permette di riprende a riscaldare l'ambiente senza tempi di spegnimento e accensione. Il microchip principale valuta i dati dei suoi sensori e riattiva il funzionamento della stufa da dove è stato interrotto, il tutto in totale normalità e sicurezza.

EN_ In case of a temporary black-out, even if only for a few seconds, the STOVEitaly electronics automatically starts reheating the room from where it left off, without having to reset the device by turning it off and on again. The main microchip evaluates the sensor data and reactivates the stove from where the programme was interrupted, all in full conformity with safety regulations.

F_En cas de coupure de courant temporaire, même de quelques secondes, l'électronique STOVEitaly reprend le chauffage de la pièce à partir d'où il a été interrompu sans délais ni procédures d'extinction et allumage. La puce électronique principale évalue les données de ses capteurs et réactive le fonctionnement du poêle à partir d'où il a été interrompu, le tout en toute normalité et sécurité.

D_Fällt vorübergehend, auch nur wenige Sekunden lang, der Strom aus, nimmt die Elektronik STOVEitaly den Raumheizbetrieb sofort ohne Ein- und Ausschaltprozeduren in dem Zustand wieder auf, in dem sie sich zum Zeitpunkt des Ausfalls befunden hatte. Der Haupt-Mikrochip wertet die Daten der Ofensensoren aus und nimmt den Ofenbetrieb mit der größten Selbstverständlichkeit und Sicherheit dort wieder auf, wo er unterbrochen worden ist.

NL_ Bij een tijdelijke stroomstoring, ook al duurt deze slechts een enkele seconde, biedt de elektronica van STOVEitaly de mogelijkheid om de verwarming van het vertrek te hervatten, zonder uit- en weer in te schakelen.
De hoofdmicrochip beoordeelt de gegevens van de sensoren en heractiveert de werking van de kachel op het punt waar deze eerder was onderbroken. Dit gebeurt op volledig normale en veilige wijze.

I_STOVEitaly ha affrontato con decisione la ricerca della miglior silenziosità dei suoi prodotti mantenendone le performances funzionali, trovando soluzioni tecniche efficaci e adottando prodotti di prima qualità. Il ventilatore dell'aria di riscaldamento viene sottoposto a bilanciatura elettronica del corpo rotante per la riduzione delle vibrazioni e montato su supporti antivibranti. Il tutto controllato e azionato elettronicamente da un sistema modulare del tutto innovativo, rispetto ai tradizionali sistemi tutt'ora in uso sulle comuni stufe a pellet. La ventilazione potrà oltretutto funzionare su 5 diverse velocità, tutte personalizzabili alle esigenze del cliente.

EN_STOVEitaly adamantly decided to make their products as quiet as possible while maintaining functional performance, discovering effective technical solutions and using top-quality products. The heating fans are subject to electronic balancing of the rotating component to reduce vibrations and are assembled on anti-vibrating supports. Everything is controlled and activated electronically by a highly innovative modular system, compared to traditional solutions that are still in use on ordinary wood stoves. Ventilation can also function at 5 different speeds, all of which can be customised to meet the client's needs.

F_STOVEitaly a entrepris avec détermination la recherche du niveau sonore le plus bas pour ses produits tout en conservant leurs perfor-mances fonctionnelles, en trouvant des solutions techniques efficaces et en ayant recours à des produits de première qualité.
Le ventilateur de l'air de chauffage est soumis à un équilibrage électronique de l'ensemble tournant visant à réduire les vibrations et est monté sur des supports anti-vibration. Le tout est contrôlé et commandé électroniquement par un système modulaire totalement innovant par rapport aux systèmes traditionnels encore utilisés sur les poêles à granulés courants.
De plus, la ventilation peut fonctionner sur 5 vitesses différentes, toutes personnalisables selon les besoins du client.

D_STOVEitaly hat die Geräuschemissionen ihrer Produkte bei gleichen Leistungsmerkmalen mit wirksamen technischen Lösungen und erstklassigen Produkten entschlossen minimiert. Der Drehkörper des Heizluftgebläses wird elektrisch ausgewuchtet und auf schwingungsdämpfende Tragelemente montiert, um Vibrationen zu reduzieren. Das alles wird von einem Modulsystem elektronisch überwacht und gesteuert, das im Vergleich zu herkömmlichen, in den gängigen Pelletöfen zur Anwendung gelangenden Standardsystemen völlig neuartig ist.
Für das Gebläse können 5 verschiedene Geschwindigkeitsstufen nach den Anforderungen des Kunden individuell gewählt werden.

NL_STOVEitaly heeft vastberaden geprobeerd om de functionele prestaties van haar producten te combineren met de beste geruisloosheid. Dit heeft geresulteerd in efficiënte technische oplossingen en de toepassing van producten van hoogwaardige kwaliteit.
Het draaiende lichaam van de ventilator voor de verwarmingslucht wordt elektronisch in balans gebracht om trillingen te beperken en is gemonteerd op trillingsdempende steunen. Dit deel wordt elektronisch gecontroleerd en aangestuurd door een innovatief modulair systeem dat duidelijk afwijkt van de traditionele systemen die tot nu toe in pelletkachels werden gebruikt. De ventilatie kan worden ingesteld op 5 verschillende snelheden die volledig aan de eisen van de klant kunnen worden aangepast.

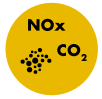

I_STOVEitaly pone continua attenzione alla ricerca di soluzioni volte alla salvaguardia dell'ambiente, per migliorare il nostro futuro e quello delle generazioni che verranno. Garantisce oggi delle emissioni ambientali di basso livello rispetto alle normative di Legge, adottando inoltre processi produttivi a basso impatto ambientale.

EN_STOVEitaly continues in its commitment to seek solutions aimed at protecting the environment, to improve our future and that of generations to come. Today we guarantee environmental emissions much lower than legal limits, and we have also adopted production processes that leave a low environmental impact.

F_STOVEitaly porte une attention permanente à la recherche de solutions visant la protection de l'environnement, pour améliorer notre avenir et celui des générations futures. Aujourd'hui, elle est en mesure de garantir des émissions environnementales de faible niveau par rapport aux dispositions légales, en adoptant par ailleurs des procédés à faible incidence sur l'environnement.

D_STOVEitaly entwickelt laufend neue, dem Umweltschutz dienende Lösungen, die unsere Zukunft und die Zukunft kommender Generationen sichern. Die heutigen, in die Umwelt abgegebenen Emissionen liegen unterhalb der gesetzlich vorgeschriebenen Werte. Zudem kommen Fertigungsprozesse zum Einsatz, die die Umwelt gering belasten.

NL_STOVEitaly zoekt continu naar de beste oplossingen met betrekking tot de bescherming van het milieu om onze toekomst en die van e volgende generaties te verbeteren. STOVEitaly waarborgt een uitstoot die lager is dan door de wet wordt voorgeschreven en past productieprocessen toe die een geringe uitwerking hebben op het milieu.

TIRAGGIO EFFICIENTE IN OGNI SITUAZIONE

ALWAYS EFFICIENT DRAUGHT

TIRAGE EFFICACE DANS TOUTES LES SITUATIONS

WIRKSAMER DURCHZUG IN JEDER SITUATION

TIREFFICIËNTE TREK IN ELKE SITUATIE

NO-FUMES

I_La canna fumaria troppo sporca può portare all'impossibilità di espellere i fumi della combustione, con possibile ritorno di questi ed esalazioni di monossido di carbonio nell'ambiente, cosa frequente nelle stufe a legna. Tutti i prodotti STOVEitaly dispongono di due sistemi di sicurezza separati, uno meccanico ed uno elettronico, che provvedono allo spegnimento della stufa prima che si presenti una situazione di reale pericolo per le persone.

EN_If a chimney is too dirty, it may become impossible to expel the combustion fumes, with a potential return and emission of carbon monoxide into the room – a common occurrence with wood stoves. All STOVEitaly products come equipped with two separate safety systems: a mechanical one and an electrical one that cause the stove to turn off before a truly dangerous situation can arise.

F_Un carneau excessivement sale peut empêcher l'évacuation des fumées de la combustion, avec une possibilité de retour de ces fumées et de dégagements de monoxyde de carbone dans la pièce, situation fréquente dans le cas des poêles à bois. Tous les produits STOVEitaly disposent de deux systèmes de sécurité distincts, dont un mécanique et l'autre électronique, qui garantissent l'extinction du poêle avant qu'une situation de danger effectif pour les personnes puisse se manifester.

D_Ein zu stark verschmutzter Rauchkanal kann dazu führen, dass die Abgase nicht mehr abgeführt werden, zurückströmen und Kohlenmonoxid in die Umgebung entweicht, was bei Holzöfen recht häufig ist. Alle Produkte STOVEitaly besitzen zwei separate Sicherheitssysteme, das eine mechanisch, das andere elektronisch arbeitend, die den Ofen außer Betrieb nehmen, bevor tatsächlich eine Gefahrensituation für den Menschen eintritt.

NL_Een erg vuile schoorsteen kan ervoor zorgen dat de rook van de verbranding niet kan worden uitgestoten. De rook kan daardoor terugkeren naar het vertrek waardoor koolstofmonoxide wordt afgegeven. Dit is vaak het geval bij open haarden.
Alle producten van STOVEitaly zijn voorzien van twee aparte veiligheidssystemen, één mechanisch en één elektronisch, die de kachel uitschakelen voordat een situatie kan ontstaan die een daadwerkelijk gevaar voor mensen zou kunnen vormen.

I_Vento, neve, pioggia, umidità alta e bassa pressione atmosferica... il variare delle temperature ambientali e delle condizioni atmosferiche influiscono sul tiraggio del condotto fumario ed indirettamente sul funzionamento e resa della stufa. Il sistema darwinsystem, in dotazione di serie nei prodotti STOVEitaly, esegue continuamente un check-up generale di tutti i sensori e controlla lo stato di tiraggio della canna fumaria garantendo il miglior funzionamento, la sicurezza delle persone e volgendo lo sguardo attento alla riduzione delle emissioni nocive nell'ambiente. La stufa STOVEitaly funzionerà con ottimi risultati ovunque la vorrai installare e il tiraggio del camino non sarà più un problema.

EN_Wind, snow, rain, high humidity, and low atmospheric pressure... variations in environmental temperature and atmospheric conditions have an impact on the flue draught and indirectly on the functioning and performance of the stove. The darwinsystem, standard in all STOVEitaly products, continually monitors all the sensors and controls the draught of the chimney to guarantee optimal functioning and personal safety, while reducing toxic emissions into the atmosphere. STOVEitaly stoves function with excellent results wherever they are installed and chimney draught will no longer be a problem.

F_Vent, neige, pluie, forte humidité et faible pression atmosphérique... Les variations des températures ambiantes et des conditions atmosphériques se répercutent sur le tirage du conduit des fumées et indirectement sur le fonctionnement et le rendement du poêle. Le système darwinsystem, équipant d'origine les produits STOVEitaly, effectue en permanence un bilan général de tous les capteurs et contrôle l'état de tirage du carneau garantissant un fonctionnement optimal et la sécurité des personnes avec une attention particulière à la réduction des émissions nocives dans l'environnement. Le poêle STOVEitaly garantira d'excellents résultats où que vous l'installiez et le tirage de la cheminée ne constituera plus un problème.

D_Wind, Schnee, Regen, hohe Luftfeuchtigkeit und niedriger Atmosphärendruck... Schwankungen der Umgebungstemperaturen und Änderungen der atmosphärischen Bedingungen beeinflussen den Durchzug der Rauchführung und indirekt den Betrieb sowie den Heizwert des Ofens. Das System darwinsystem, mit dem die Produkte STOVEitaly serienmäßig ausgestattet sind, prüft fortlaufend sämtliche Sensoren und überwacht den Durchzug des Rauchkanals. Dadurch garantiert es nicht nur den optimalen Betrieb und die Sicherheit der Anwesenden, sondern senkt darüber hinaus den Schadstoffausstoß in die Umwelt. Der Ofen STOVEitaly arbeitet mit ausgezeichneten Resultaten überall dort, wo Sie ihn installieren möchten. Der Durchzug des Kamins ist kein Problem mehr.

NL_Wind, regen, sneeuw, hoge luchtvochtigheid en lage luchtdruk... schommelende temperaturen en weersinvloeden zijn van invloed op de trek van het rookkanaal en daarom indirect op de werking en het rendement van de kachel. darwinsystem, het systeem dat standaard aanwezig is op alle kachels van STOVEitaly, verricht continue een algehele check-up van alle sensoren en controleert de trek van de schoorsteen. Het waarborgt de beste werking, veiligheid voor mensen en controleert de beperking van de schadelijke uitstoot in het milieu. De kachel van STOVEitaly werkt altijd met optimale resultaten, waar u haar ook installeert en u hoeft zich niet langer druk te maken om de trek van de schoorsteen.

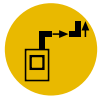

I_Il sistema è in grado di riconoscere e ottimizzare anche le installazioni più complesse, con lunghi tratti del tubo dello scarico dei fumi in più direzioni, cosa che potrebbe far variare durante il funzionamento il tiraggio del condotto fumario.

EN_The system is capable of recognising even more complex installations, where the exhaust flue consists of longer pieces or ducts are installed in different directions, all of which may affect the chimney draught while the stove is functioning.

F_Le système est en mesure de reconnaître les installations même les plus complexes comme celles présentant de longues portions et dans plusieurs directions du tuyau d'évacuation des fumées, facteur susceptible d'influencer le tirage du conduit des fumées pendant le fonctionnement.

D_Das System erkennt auch komplexer beschaffene Anlagen mit längeren und in mehreren Richtungen verlaufenden Teilstücken des Rauchabzugsrohres. Diese Gegebenheiten können nämlich dazu führen, dass sich der Durchzug der Rauchführung während des Betriebes ändert.

NL_Het systeem kan ook de meest complexe installaties met lange rookafvoerbuizen in meerdere richtingen, een situatie die tijdens de werking de trek van de schoorsteen zou kunnen veranderen, herkennen en optimaliseren.

LA SCELTA DEL PELLET NON È PIÙ UN PROBLEMA

CHOSING PELLET IS NO LONGER A PROBLEM

EFFILE CHOIX DES GRANULES N'EST PLUS UN PROBLEME

EFFIDIE AUSWAHL DER RICHTIGEN PELLETS STELLT KEIN PROBLEM MEHR DAR

EF KIEZEN VAN PELLETS IS NIET LANGER EEN PROBLEEM

I_Con il sistema multipelletcompatibility la stufa è in grado di riconoscere tutti i tipi di pellet, di qualsiasi dimensione, lunghezza e composizione, ottimizzando la combustione. Non c'è il rischio che la stufa si inceppi o si spenga, si evitano fastidiose manutenzioni e la scelta del pellet non è più un problema.

EN_With the multipelletcompatibility system, the stove is capable of recognising all types of pellets, of any size, length, and composition, thereby optimising combustion. There is no risk of the stove getting blocked or going out, bothersome maintenance interventions are prevented, and the choice of pellets is no longer a problem.

F_Grâce au système multipelletcompatibility, le poêle est en mesure de reconnaître tous les types de granulés, quelle qu'en soit la taille, la longueur et la composition, en optimisant la combustion. Il n'y a aucun risque que le poêle se bloque ou s'éteigne, aucun souci pour les tâches ennuyeuses de maintenance et le choix des granulés n'est plus un problème.

D_Mit dem System multipelletcompatibility ist der Ofen in der Lage, sämtliche Pellets aller Arten, Größen, Längen und Zusammensetzungen zu erkennen und darauf basierend den Verbrennungsprozess zu optimieren.
Es besteht keine Gefahr, dass der Ofen blockiert oder die Flamme erlischt; lästige Wartungen werden vermieden, die Wahl der richtigen Pellets ist kein Problem mehr.

NL_Dankzij het systeem multipelletcompatibility kan de kachel elk type pellet, ongeacht de afmeting, lengte en samenstelling, herkennen en de verbranding optimaliseren. Het gevaar voor blokkering in de kachel of de uitschakeling ervan bestaat niet langer.
Op deze manier wordt naar onderhoud vermeden en is het kiezen van pellets niet langer een probleem.

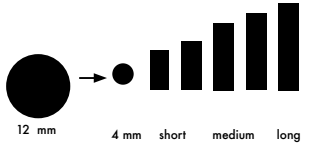

PELLET SLIDE

CARICAMENTO FRONTALE BREVETTATO

PATENTED FRONTAL LOADING

GEMENT PAR L'AVANT BREVETÉ

PATENTIERTE FRONTBESCHICKUNG

GEPATENTEERD SYSTEEM VOOR BIJVULLEN AAN DE VOORKANT

I_Il caricamento del pellet è facile, situato nella parte superiore per le stufe mentre per gli inserti, STOVEitaly ha brevettato un sistema di carica frontale a mezzo del cassetto estraibile. Il riempimento del serbatoio, che ha una capienza di 20kg, potrà essere effettuato in qualsiasi momento, anche a inserto funzionante, in massima sicurezza e praticità.

EN_The loading of the pellets is easy, situated in the upper part of the stove, while STOVEitaly has patented a frontal loading system with a removable drawer for fireplace inserts. The hopper, which has a 20-kilogram capacity, can be filled at any time, even while the fireplace insert is functioning, with the utmost safety and ease.

F_Le chargement des granulés est facile, il s'effectue par le dessus pour les poêles alors que pour les inserts, STOVEitaly a breveté un système de chargement par l'avant au moyen d'un tiroir coulissant. Le remplissage du réservoir, d'une capacité de 20 kg, peut se faire à tout moment, même lorsque l'insert est en marche, en toute sécurité et praticité.

D_Die Pellets lassen sich bei den Öfen leicht im oberen Bereich zuführen, während STOVEitaly für die Pelleteinbauöfen ein System zur Frontbeschickung über einen ausziehbaren Kasten zum Patent angemeldet hat. Die Befüllung des 20 kg fassenden Behälters kann jederzeit, auch bei laufendem Einbauofen, völlig sicher und höchst praktisch vorgenommen werden.

NL_De pellets kunnen eenvoudig worden bijgevuld aan de bovenkant van de kachels. Voor de inbouwhaarden heeft STOVEitaly een systeem voor het bijvullen aan de voorkant met een uittrekbare lade gepatenteerd. De pellettank met een inhoud van 20kg kan op elk gewenst moment volledig veilig en handig bijgevuld worden, ook wanneer de inbouwhaard werkt.

FACILITÀ DI INSTALLAZIONE
EASY INSTALLATION
FACILITE D'INSTALLATION
INSTALLATIONSFREUNDLICHKEIT
VOUDIGE INSTALLATIE

I_L'installazione e la manutenzione degli inserti stoveitaly, vengono agevolate dal metodo DIMA che rende possibile il collegamento delle tubazioni in maniera facile, veloce e sicura, anche nelle situazioni ove non vi sia la possibilità per l'operatore di agire direttamente nel collegare le tubazioni all'interno del camino. Il sistema DIMA non necessita di tubi siliconici o altre parti che si usurano nel tempo, garantendo l'efficienza e la sicurezza del funzionamento dell'inserto camino. Inoltre la nuova versione della DIMA, incorpora l'innesto per il collegamento dei tubi al condotto fumario rendendo possibile sia l'ispezione che la raccolta delle ceneri del condotto di scarico dei fumi.

EN_The installation and maintenance of STOVEitaly fireplace inserts are facilitated by the DIMA method, which makes it possible to connect the ducts in an easy, quick, and safe manner, even in situations where it is not possible for the operator to act directly on the connection of the ducts inside the chimney. The DIMA system requires no silicon ducts or other parts that wear over time, guaranteeing efficiency and safety when using the fireplace insert. Furthermore, the new version of the DIMA incorporates the coupler for connecting the ducts at the flue, making it possible to both inspect and collect the ashes in the smoke exhaust duct.

F_L'installation et l'entretien des inserts STOVEitaly sont facilités par le système DIMA qui permet de raccorder les tubes en toute facilité, rapidité et sécurité, même dans les situations où l'opérateur ne peut agir directement dans la cheminée pour les raccorder. Le système DIMA ne requiert l'utilisation d'aucun tube en silicone ou d'autres pièces sujettes à l'usure, garantissant l'efficacité et la securité de fonctionnement de l'insert cheminée. Par ailleurs, la nouvelle version du système DIMA, inclut l'accouplement pour le raccordement des tubes au conduit des fumées permettant à la fois l'inspection et la récupération des cendres du conduit d'évacuation des fumées.

D_Die Installation und die Wartung der Pelleteinbauöfen STOVEitaly werden durch das DIMA-System erleichtert, mit dem sich die Rohrleitungen einfach, zügig und sicher selbst dort anschließen lassen, wo der Installierende oder Wartende nicht die Möglichkeit hat, beim Anschluss der Rohrleitungen direkt im Kamin tätig zu werden. Da DIMA ohne Silikonrohre oder andere Teile auskommt, die mit der Zeit verschleißen, sind die Effizienz und Betriebssicherheit des Pelleteinbauofens gewährleistet. Außerdem besitzt DIMA in der neuen Version eine Steckeinrichtung für den Anschluss der Rohre an den Rauchkanal, so dass es möglich ist, den Rauchabzugskanal zu inspizieren und dort anfallende Asche aufzufangen.

NL_De DIMA-methode vereenvoudigt de installatie en het onderhoud van de inbouwhaarden van STOVEitaly. Deze methode waarborgt een eenvoudige, snelle en veilige aansluiting van de buizen, ook in situaties waarin de operator niet direct in staat is om de buizen in de schoorsteen aan te sluiten.
Voor het DIMA-systeem hoeven geen buizen van silicone of andere slijtagegevoelige onderdelen te worden gebruikt. Dit waarborgt de efficiëntie en de veilige werking van de inbouwhaard.
De nieuwe versie van de DIMA omvat het koppelstuk voor de aansluiting van de buizen op het rookkanaal dat de inspectie van het rookkanaal en de verwijdering van de as eruit mogelijk maakt.

PULIZIA FACILE E COMPLETA
EASY AND COMPLETE CLEANING
NETTOYAGE FACILE ET COMPLET
LEICHTE UND UMFASSENDE REINIGUNG
EENVOUDIGE EN COMPLETE REINIGING

i_Tutti i prodotti STOVEitaly, sono dotati di cassetto ceneri, è inoltre possibile ispezionare completamente la camera di combustione per una facile ed efficace pulizia di fine stagione. Il vetro della porta è dotato di un sistema di auto pulizia, grazie ad un particolare circuito di ventilazione che ne assicura una migliore brillantezza e trasparenza.

EN_All STOVEitaly products come equipped with an ash drawer. It is also possible to fully inspect the combustion chamber for easy and efficient end-of-season cleaning. The glass on the door is also self-cleaning, thanks to a specially-designed ventilation circuit that ensures improved shine and transparency.

F_Tous les produits STOVEitaly sont équipés d'un cendrier ; il est également possible d'inspecter entièrement la chambre de combustion pour un nettoyage facile et efficace de fin de saison. La vitre de la porte est équipée d'un système autonettoyant qui grâce à un circuit de ventilation particulier garantit sa brillance et transparence.

D_Alle Produkte STOVEitaly sind mit einem Aschekasten ausgestattet, zudem ist der Brennraum für eine leichte und wirksame Reinigung am Ende der Heizsaison vollständig inspizierbar. Die Glasscheibe der Tür besitzt ein Selbstreinigungssystem, das durch einen besonderen Lüftungskreislauf gekennzeichnet ist und größeren Glanz und klare Sicht garantiert.

NL_Alle kachels van STOVEitaly zijn voorzien van een aslade. De verbrandingskamer kan volledig worden geïnspecteerd voor een eenvoudige en doeltreffende reiniging aan het einde van het winterseizoen. De glazen ruit in de deur is voorzien van een zelfreinigend systeem bestaande uit een bijzonder ventilatiecircuit dat het glas helderder en glanzender maakt.

CASTELLO SUPPORTO INSERTI PEDESTAL FOR INSERT STOVES / CHAISE SUPPORT POUR INSERT / SOCKEL FÜR PELLET-EINSÄTZE

I_Facilita l'installazione dell'inserto all'altezza desiderata.

EN_For an easy adjustement of your insert at desidered height.

F_Pour faciliter l'installation de votre insert à la hauteur souhaitée.

D_Für leichte Installation von deinem Einsatz auf der gewünschten Höhe.

NL_For an easy adjustement of your insert at desidered height.

AFFIDABILITÀ E SICUREZZA RELIABILITY AND SAFETY
FIABILITÉ ET SÉCURITÉ / ZUVERLÄSSIGKEIT UND SICHERHEIT
BETROUWBAARHEID EN VEILIGHEID

I_Le stufe Stoveitaly sono costruite su una struttura solida in acciaio speciale per alte temperature, con spessori che vanno da 3 a 5 mm. La camera di combustione è rivestita di materiale refrattario pressato ad alta densità che preserva la stufa dalla corrosione oltre che ad aumentare il rendimento e contribuire ad abbattere le emissioni.

EN_STOVEitaly stoves are constructed on a solid structure in steel specially designed to withstand high temperatures and in thicknesses that vary from 3 to 5 mm. The combustion chamber is coated in high-density refractory material that protects the stove from corrosion, increases its yield, and contributes to reducing emissions.

F_Les poêles Stoveitaly sont fabriqués sur une structure solide en acier spécial pour hautes températures, avec des épaisseurs comprises entre 3 et 5 mm. La chambre de combustion est recouverte d'un matériau réfractaire pressé à haute densité qui protège le poêle contre la corrosion tout en améliorant l'efficacité et en contribuant à la réduction des émissions.

D_Die Öfen Stoveitaly werden auf einer soliden Konstruktion aus gegen hohe Temperaturen beständigem Sonderstahl gebaut, dessen Dicke von 3 bis 5 mm reicht. Der Brennraum ist mit feuerfestem, hochdicht gepresstem Material ausgekleidet, das den Ofen vor Korrosionserscheinungen bewahrt, die Energieausbeute erhöht und dadurch zur Verringerung der Emissionen beiträgt.

NL_De kachels van Stoveitaly zijn vervaardigd met een stevige structuur van speciaal staal met een dikte van 3 tot 5 mm dat bestendig is tegen hoge temperaturen. De verbrandingskamer is bekleed met samengeperst hittebestendig materiaal met een hoge dichtheid dat de kachel beschermt tegen corrosie, het rendement verhoogt en de uitstoot beperkt.

PANNELLO TOUCHSCREEN TOUCHSCREEN PANEL / PANNEAU TACTILE / TOUCHSCREEN-DISPLAY / TOUCHSCREEN PANEEL

I_Con il nuovo pannello touchscreen i comandi vengono inviati alla stufa tramite il semplice sfioramento della tastiera, il display permette di effettuare tutti i controlli necessari al funzionamento della stufa in maniera semplice ed intuitiva e tutte le informazioni vengono visualizzate in maniera chiara e completa. Per i modelli dotati di pannello touchscreen il telecomando è un optional.

EN_Thanks to the new touchscreen panel, commands are sent to the stove by simply touching the keys, while the display makes it possible to control all the stove functions simply and intuitively. All the information is displayed clearly and completely. For models equipped with touchscreen panels, the remote control is optional.

F_Avec le nouveau panneau tactile, les commandes sont envoyées au poêle en effleurant le clavier ; l'affichage permet d'effectuer tous les contrôles nécessaires pour le fonctionnement du poêle de façon simple et intuitive et toutes les informations sont affichées de manière claire et complète. Pour les modèles avec panneau tactile, la télécommande est en option.

D_Mit dem neuen Touchscreen werden die Ofenbefehle durch einfaches Antippen der Tastatur erteilt. Auf dem Display lassen sich alle Ofenfunktionen einfach und selbsterklärend kontrollieren. Sämtliche Informationen sind klar und vollständig ausgewiesen. Bei den Modellen mit Touchscreen gehört die Fernbedienung zur Sonderausstattung.

NL_Met het nieuwe touchscreen paneel worden de bedieningen naar de kachel verzonden door het aantippen van de toetsen. Het display biedt de mogelijkheid om alle noodzakelijke controles voor de werking van de kachel op eenvoudige en intuïtieve wijze te verrichten en alle informatie wordt duidelijk en compleet weergegeven. De afstandsbediening is een optioneel accessoire in het geval van modellen met touchscreen.

STOVEitaly

CASA TRADIZIONALE
TRADITIONAL HOME
MAISON TRADITIONNELLE
TRADITIONELE WONING
TRADITIONELLES HAUS

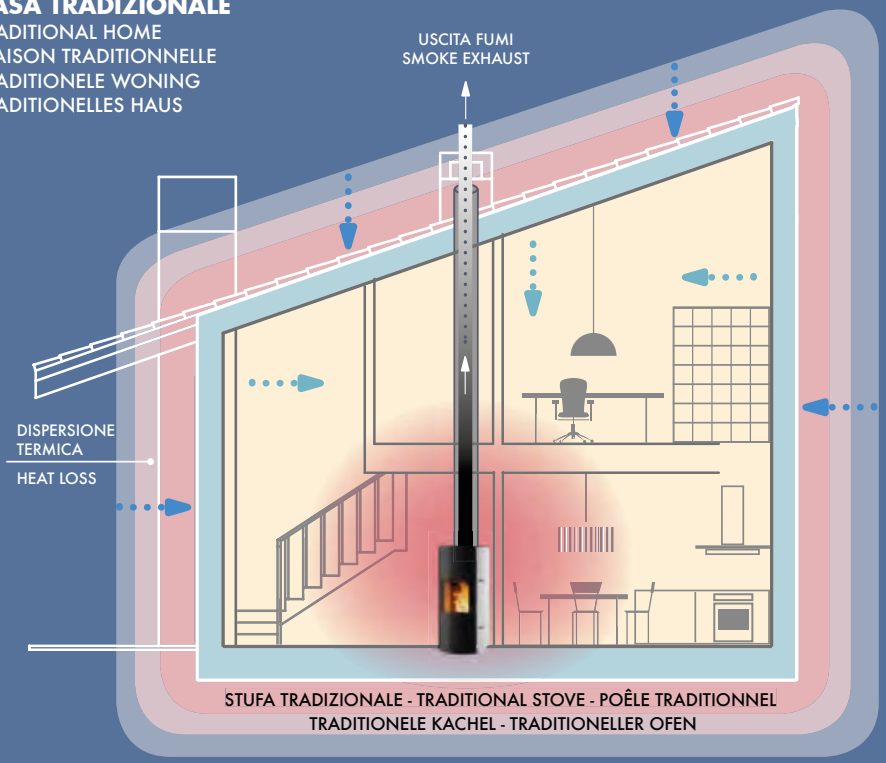

STUFA TRADIZIONALE - TRADITIONAL STOVE - POÊLE TRADITIONNEL
TRADITIONELE KACHEL - TRADITIONELLER OFEN

CASA CLIMA
LOW-ENERGY HOME
MAISON À BASSE ÉNERGIE
PASSIEFHUIS
NIEDRIGENERGIEHAUS

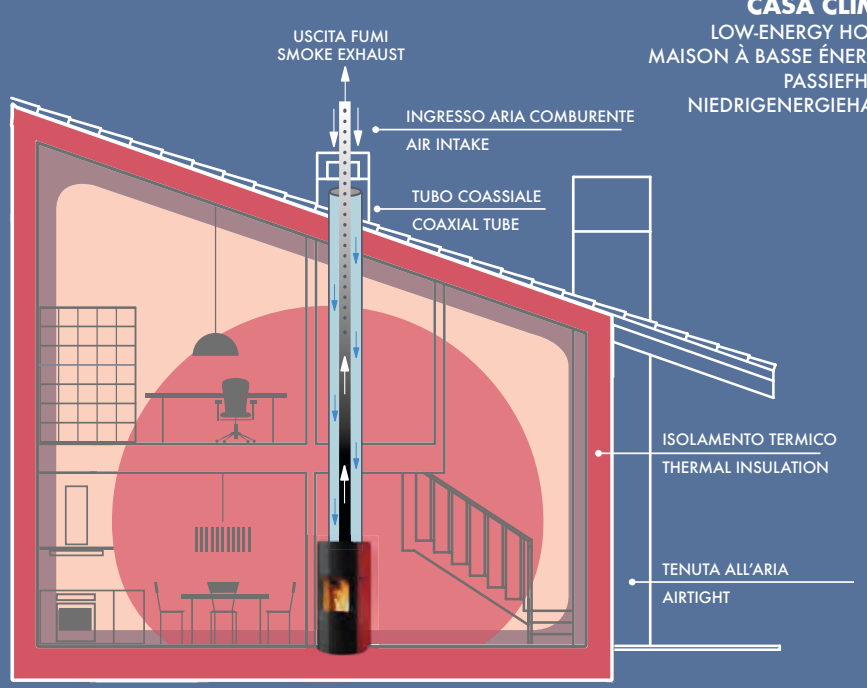

STUFA CON KIT ETANCHE - STOVE WITH ETANCHE KIT - POÊLE AVEC KIT ÉTANCHE
KACHEL MET KIT ETANCHE - OFEN MIT BAUSATZ ETANQUE

KIT ETANCHE

PER LA TUA CASA CLIMA

FOR YOUR LOW-ENERGY HOUSE

POUR UNE MAISON DE BASSE CONSOMMATION

FÜR IHR NIEDRIGENERGIEHAUS

VOOR UW PASSIEFHUIS

IT_La ricerca finalizzata alla riduzione dell'energia necessaria al riscaldamento delle abitazioni, impone, in particolare per le case passive, la riduzione dello scambio termico tra l'interno dell'edificio e l'ambiente esterno. Anche le stufe a pellet sono assoggettate a questa normativa con un protocollo specifico da rispettare sia in termini di trasmittanza termica che di sicurezza nel funzionamento.
A tal fine STOVEitaly ha adottato delle soluzioni specifiche che permettono di separare in maniera molto efficace la camera di combustione dall'ambiente interno dell'abitazione, riducendone drasticamente le perdite di calore in piena sicurezza.

EN_Research aiming to reduce the energy necessary to heat home requires, especially for passive homes, the reduction of heat exchange between the home interior and the outdoor environment. Even pellet stoves are subject to this standard with a specific protocol to be respected in terms of the U-value and safe functioning. To this view, STOVEitaly has adopted specific solutions that allow the effective separation of the combustion chamber from the room, thereby drastically reducing heat loss in absolute safety.

F_La recherche visant à réduire l'énergie nécessaire pour le chauffage des logements impose, en particulier pour les maisons passives, la réduction de l'échange thermique entre l'intérieur de la construction et l'environnement extérieur.
Les poêles à granulés sont eux aussi soumis à ces dispositions avec un protocole spécifique à respecter aussi bien en termes de transmission thermique que de sécurité de fonctionnement.
Dans ce but, STOVEitaly a adopté des solutions spécifiques permettant de séparer très efficacement la chambre de combustion de l'intérieur de l'habitation, réduisant ainsi considérablement et en toute sécurité les pertes de chaleur auxquelles elle est soumise.

D_Lösungen, die darauf ausgerichtet sind, den Heizenergiebedarf für die Wohnraumbeheizung zu senken, sehen insbesondere für Passivhäuser die Verringerung des Wärmeaustausches zwischen dem Innenraum und dem Außenbereich eines Gebäudes vor.
Auch die Pelletöfen fallen unter diese Normen. Für sie gilt ein Protokoll, das in Bezug auf Wärmedurchgang und Betriebssicherheit einzuhalten ist. Zu diesem Zweck hat STOVEitaly spezifische Lösungen angewendet, die es ermöglichen, auf sehr wirksame Weise den Brennraum vom Wohnraum zu trennen und so drastisch und völlig sicher Wärmeverluste zu reduzieren.

NL_ Het zoeken naar een verlaging van de energie die nodig is om woningen te verwarmen stelt met name in het geval van passiefhuizen dat de warmtewisseling tussen binnen en buiten moet worden beperkt.
Ook pelletkachels zijn onderworpen aan deze regelgeving met een specifiek protocol dat zowel wat de U-waarde of de warmtedoorgangscoëfficiënt als de veilige werking betreft.
Om deze reden heeft STOVEitaly gekozen voor specifieke oplossingen die gebruikt kunnen worden om op efficiënte wijze te verbrandingskamer te scheiden van de ruimte in de woning, waardoor warmteverlies op volledig veilige wijze drastisch wordt beperkt.

KIT T-RADIO

IT_ Il **T-RADIO** è il radiotermostato a distanza comodo e semplice da programmare, posizionato entro un raggio di 20 metri dalla stufa, misura la temperatura ambientale e consente di regolare la temperatura desiderata e programmare fino a 4 accensioni e spegnimenti giornalieri, personalizzati per tutti i sette giorni della settimana secondo le proprie esigenze.

EN_ The**T-RADIO** is a remote-controlled radio-thermostat that is easy and convenient to programme. Located within a 20-metre radius of the stove, it measures the room temperature and allows the desired temperature to be regulated, making it possible to programme up to 4 customised switchings on or off daily for each day of the week, according to the homeowner's needs.

F_T-RADIO est le radiothermostat à distance, pratique et facile à programmer, qui - placé dans un rayon de 20 mètres du poêle - mesure la température ambiante et permet de régler la température souhaitée et de programmer jusqu'à 4 allumages et extinctions par jour, personnalisables pour tous les jours de la semaine selon les exigences de chacun

D_T-RADIO ist das bequeme und einfach zu programmierende, funkgestützte Fernthermostat, das in einem Radius von 20 Metern zum Ofen positioniert wird. Es misst die Raumtemperatur und ermöglicht es, die gewünschte Temperatur vorzugeben, bis zu 4 Ein- und Ausschaltvorgänge des Ofens täglich zu programmieren und diese nach Bedarf beliebig auf die Woche zu verteilen.

NL_T-RADIO is een handige en eenvoudig te programmeren draadloze thermostaat met besturing op afstand. De thermostaat, geplaatst binnen een straal van 20 meter bij de kachel vandaan, meet de kamertemperatuur en kan gebruikt worden om de gewenste temperatuur te regelen. Voor elke dag van de week kunnen naar behoefte 4 in- en uitschakelingen per dag worden geprogrammeerd.

OPTIONALS

SCHEDE PRODOTTO

PRODUCT SHEETS - FICHES PRODUITS - PRODUKTBLÄTTER - PRODUCTBLADEN

STOVEitaly

	COMPACT GLASS 10,2 KW		VITRÉ 10,2 KW
	891X1035X339 hwd		891X1023X405 hwd
	142 KG		157 KG
	ø 80 mm		ø 80 mm
	280 m³		280 m³
	29 LT		29 LT
	~0,848 → ~2,123 Kg/h		~0,848 → ~2,123 Kg/h
	10,2 kW	POWER	10,2 kW
	9,50 kW		9,50 kW
	92,5% / 97,5%		92,5% / 97,5%
DARWIN SYSTEM	160 mg/m³	NOx	160 mg/m³
	196 mg/m³	CO	196 mg/m³
	13 mg/m³		13 mg/m³
	38-40 dB min.		38-40 dB min.
	PA-MBAR		PA-MBAR
	AUTO-OFF		AUTO-OFF
	MULTIPELLET		MULTIPELLET
	OMNI SIDE		OMNI SIDE
	TIMER		TIMER
	-		-
	TOUCHSCREEN		TOUCHSCREEN
OPTIONAL	KIT 2AIR 10mt - 90°C *		KIT 2AIR 10mt - 90°C *
	KIT T-RADIO		KIT T-RADIO
	KIT ETANCHE		KIT ETANCHE
	-		-

A++ A+ A A+

COLOURS BLACK WHITE BORDEAUX

ALTRI COLORI SU RICHIESTA / OTHER COLOURS ON REQUEST
AUTRES COULEURS SUR DEMANDE / WEITERE FARBEN AUF ANFRAGE
ANDERE KLEUREN OP AANVRAAG

ACCIAIO / STEEL
ACIER / STAHL / STAAL

A++ A+ A A+

COLOURS BLACK

ALTRI COLORI SU RICHIESTA / OTHER COLOURS ON REQUEST
AUTRES COULEURS SUR DEMANDE / WEITERE FARBEN AUF ANFRAGE
ANDERE KLEUREN OP AANVRAAG

ACCIAIO / STEEL
ACIER / STAHL / STAAL

	COMPACT 10,2 KW		ÉLÉGANCE 10,2 KW
	977x1050x329 hwd		896x1185x342 hwd
	142 KG		146 KG
	ø 80 mm		ø 80 mm
	280 m³		280 m³
	29 LT		29 LT
	~0,848 → ~2,123 Kg/h		~0,848 → ~2,123 Kg/h
	10,2 kW	POWER	10,2 kW
	9,50 kW		9,50 kW
	92,5% / 97,5%		92,5% / 97,5%
DARWIN SYSTEM	160 mg/m³	NOx	160 mg/m³
	196 mg/m³	CO	196 mg/m³
	13 mg/m³		13 mg/m³
	38-40 dB min.		38-40 dB min.
	PA-MBAR		PA-MBAR
	AUTO-OFF		AUTO-OFF
	MULTIPELLET		MULTIPELLET
	OMNI SIDE		OMNI SIDE
	TIMER		TIMER
	-		-
	-		TOUCHSCREEN
OPTIONAL	KIT 2AIR 10mt - 90°C *		KIT 2AIR 10mt - 90°C *
	KIT T-RADIO		KIT T-RADIO
	KIT ETANCHE		KIT ETANCHE
	-		-

A++ A+ A A+

COLOURS BLACK WHITE GREY BORDEAUX

ALTRI COLORI SU RICHIESTA / OTHER COLOURS ON REQUEST
AUTRES COULEURS SUR DEMANDE / WEITERE FARBEN AUF ANFRAGE
ANDERE KLEUREN OP AANVRAAG

ACCIAIO / STEEL
ACIER / STAHL / STAAL

A++ A+ A A+

COLOURS BLACK WHITE GREY BORDEAUX

ALTRI COLORI SU RICHIESTA / OTHER COLOURS ON REQUEST
AUTRES COULEURS SUR DEMANDE / WEITERE FARBEN AUF ANFRAGE
ANDERE KLEUREN OP AANVRAAG

ACCIAIO / STEEL
ACIER / STAHL / STAAL

STOVEitaly

NEW

OTO PLUS
10 KW

1212x566x590 hwd	
129 KG	
ø 80 mm	
270 m³	
56 LT	
~0,8 ➔ ~2,068 Kg/h	
10 kW	POWER
9 kW	
90% / 96%	
155 mg/m³	NOx
106 mg/m³	CO
17 mg/m³	
38-40 dB min. + QUIET	
PA-MBAR	
AUTO-OFF	
MULTIPELLET	
OMNI SIDE	
TIMER	
QUIET	
TOUCHSCREEN	
KIT 2AIR 10mt - 90°C*	
KIT T-RADIO	
KIT ETANCHE	
WI-FI	

DARWIN SYSTEM

OPTIONAL

A++ A+ A

A+

COLOURS

BLACK WHITE GREY BORDEAUX

ALTRI COLORI SU RICHIESTA / OTHER COLOURS ON REQUEST
AUTRES COULEURS SUR DEMANDE / WEITERE FARBEN AUF ANFRAGE
ANDERE KLEUREN OP AANVRAAG

ACCIAIO / STEEL
ACIER / STAHL / STAAL

NEW

OTO
10 KW

1010X566X572 hwd	
121 KG	
ø 80 mm	
270 m³	
35 LT	
~0,8 ➔ ~2,068 Kg/h	
10 kW	POWER
9 kW	
90% / 96%	
155 mg/m³	NOx
106 mg/m³	CO
17 mg/m³	
38-40 dB min. + QUIET	
PA-MBAR	
AUTO-OFF	
MULTIPELLET	
OMNI SIDE	
TIMER	
QUIET	
TOUCHSCREEN	
KIT 2AIR 10mt - 90°C *	
KIT T-RADIO	
KIT ETANCHE	
WI-FI	

DARWIN SYSTEM

OPTIONAL

A++ A+ A

A+

COLOURS

BLACK WHITE GREY BORDEAUX

ALTRI COLORI SU RICHIESTA / OTHER COLOURS ON REQUEST
AUTRES COULEURS SUR DEMANDE / WEITERE FARBEN AUF ANFRAGE
ANDERE KLEUREN OP AANVRAAG

ACCIAIO / STEEL
ACIER / STAHL / STAAL

FIAMMA
10 KW

1005X565X499 hwd	
129 KG	
ø 80 mm	
270 m³	
35 LT	
~0,8 ➔ ~2,068 Kg/h	
10 kW	POWER
9 kW	
90% / 96%	
155 mg/m³	NOx
106 mg/m³	CO
17 mg/m³	
38-40 dB min.	
PA-MBAR	
AUTO-OFF	
MULTIPELLET	
OMNI SIDE	
TIMER	

TOUCHSCREEN	
KIT 2AIR 10mt - 90°C*	
KIT T-RADIO	
KIT ETANCHE	
-	

DARWIN SYSTEM

OPTIONAL

A++ A+ A

A+

COLOURS

BLACK WHITE GREY BORDEAUX

ALTRI COLORI SU RICHIESTA / OTHER COLOURS ON REQUEST
AUTRES COULEURS SUR DEMANDE / WEITERE FARBEN AUF ANFRAGE
ANDERE KLEUREN OP AANVRAAG

ACCIAIO / STEEL
ACIER / STAHL / STAAL

ALASKA
10 KW

ALASKA GLASS
10 KW

	ALASKA 10 KW	ALASKA GLASS 10 KW
	h 1210 x 620 ø	h 1210 x 620 ø
	136 KG	136 KG
	ø 80 mm	ø 80 mm
	270 m³	270 m³
	56 LT	56 LT
	~0,8 ➤ ~2,068 Kg/h	~0,8 ➤ ~2,068 Kg/h
POWER	10 kW	10 kW
	9 kW	9 kW
	90% / 96%	90% / 96%
NOx	155 mg/m³	155 mg/m³
CO	106 mg/m³	106 mg/m³
	17 mg/m³	17 mg/m³
	38-40 dB min.	38-40 dB min.
	PA-MBAR	PA-MBAR
	AUTO-OFF	AUTO-OFF
	MULTIPELLET	MULTIPELLET
	OMNI SIDE	OMNI SIDE
	TIMER	TIMER
	-	-
	TOUCHSCREEN	TOUCHSCREEN
OPTIONAL	KIT 2AIR 10mt - 90°C*	KIT 2AIR 10mt - 90°C*
OPTIONAL	KIT T-RADIO	KIT T-RADIO
OPTIONAL	KIT ETANCHE	KIT ETANCHE
OPTIONAL	PGI	PGI
OPTIONAL	-	-

DARWIN SYSTEM

STOVEitaly

COLOURS BLACK WHITE GREY BORDEAUX

ALTRI COLORI SU RICHIESTA / OTHER COLOURS ON REQUEST
AUTRES COULEURS SUR DEMANDE / WEITERE FARBEN AUF ANFRAGE
ANDERE KLEUREN OP AANVRAAG

ACCIAIO / STEEL
ACIER / STAHL / STAAL

NEW

DUETTO9
10 KW

NEW

DUETTO6
6,5 KW

	DUETTO9 10 KW	DUETTO6 6,5 KW
	1007x622x497 hwd	1007x622x497 hwd
	116 KG	116 KG
	ø 80 mm	ø 80 mm
	270 m³	170 m³
	35 LT	35 LT
	~0,8 ➤ ~2,068 Kg/h	~0,5 ➤ ~1,36 Kg/h
POWER	10 kW	6,5 kW
	9 kW	5,9 kW
	90% / 96%	90,33% / 95,47%
NOx	155 mg/m³	134,8 mg/m³
CO	106 mg/m³	189,6 mg/m³
	17 mg/m³	14,88 mg/m³
	38-40 dB min.	38-40 dB min.
	PA-MBAR	PA-MBAR
	AUTO-OFF	AUTO-OFF
	MULTIPELLET	MULTIPELLET
	OMNI SIDE	OMNI SIDE
	TIMER	TIMER
	-	-
	TOUCHSCREEN	TOUCHSCREEN
OPTIONAL	KIT 2AIR 10mt - 90°C *	KIT 2AIR 10mt - 90°C *
OPTIONAL	KIT T-RADIO	KIT T-RADIO
OPTIONAL	KIT ETANCHE	KIT ETANCHE
OPTIONAL	WI-FI	WI-FI

DARWIN SYSTEM

STOVEitaly

COLOURS BLACK WHITE GREY BORDEAUX

ALTRI COLORI SU RICHIESTA / OTHER COLOURS ON REQUEST
AUTRES COULEURS SUR DEMANDE / WEITERE FARBEN AUF ANFRAGE
ANDERE KLEUREN OP AANVRAAG

ACCIAIO / STEEL
ACIER / STAHL / STAAL

NEW

GAIO
13,4 KW

832x705x508 hwd
134 KG
⌀ 80 mm
350 m³
38 LT
~0,7 ➝ ~2,74 Kg/h
13,4 kW
12,0 kW
89,4% / 95,01%
128 mg/m³
179 mg/m³
24,8 mg/m³
38-40 dB min.
PA-MBAR
AUTO-OFF
MULTIPELLET
PELLET SLIDE
-
TIMER
-
TOUCHSCREEN
KIT 2AIR 10mt - 90°C *
KIT T-RADIO
KIT ETANCHE
-

DARWIN SYSTEM

OPTIONAL

POWER

NOx

CO

NEW

GAIO GLASS
13,4 KW

880x667x544 hwd
134 KG
⌀ 80 mm
350 m³
38 LT
~0,7 ➝ ~2,74 Kg/h
13,4 kW
12,0 kW
89,4% / 95,01%
128 mg/m³
179 mg/m³
24,8 mg/m³
38-40 dB min.
PA-MBAR
AUTO-OFF
MULTIPELLET
PELLET SLIDE
-
TIMER
-
TOUCHSCREEN
KIT 2AIR 10mt - 90°C *
KIT T-RADIO
KIT ETANCHE
-

DARWIN SYSTEM

OPTIONAL

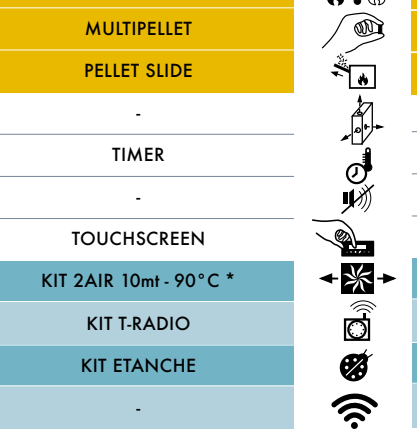

COLOURS BLACK

COLOURS BLACK

INSERTO / INSERT / FIREPLACE INSERT / INBOUWHAARDEN / PELLETEINBAUOFEN

INSERTO / INSERT / FIREPLACE INSERT / INBOUWHAARDEN / PELLETEINBAUOFEN

NEW

PIANO
11,8 KW

693x495x573 hwd
95 KG
⌀ 80 mm
320 m³
26 LT
~0,8 ➝ ~2,44 Kg/h
11,8 kW
10,7 kW
90,9% / 96,5%
134 mg/m³
217 mg/m³
19 mg/m³
38-40 dB min.
PA-MBAR
AUTO-OFF
MULTIPELLET
PELLET SLIDE
-
TIMER
-
TOUCHSCREEN
KIT 2AIR 10mt - 90°C *
KIT T-RADIO
-
WI-FI

DARWIN SYSTEM

OPTIONAL

POWER

NOx

CO

NEW

PIANO GLASS
11,8 KW

688x503x586 hwd
95 KG
⌀ 80 mm
320 m³
26 LT
~0,8 ➝ ~2,44 Kg/h
11,8 kW
10,7 kW
90,9% / 96,5%
134 mg/m³
217 mg/m³
19 mg/m³
38-40 dB min.
PA-MBAR
AUTO-OFF
MULTIPELLET
PELLET SLIDE
-
TIMER
-
TOUCHSCREEN
KIT 2AIR 10mt - 90°C *
KIT T-RADIO
-
WI-FI

DARWIN SYSTEM

OPTIONAL

COLOURS BLACK

COLOURS BLACK

INSERTO / INSERT / FIREPLACE INSERT / INBOUWHAARDEN / PELLETEINBAUOFEN

INSERTO / INSERT / FIREPLACE INSERT / INBOUWHAARDEN / PELLETEINBAUOFEN

NEW

IRORI
11,8 KW

NEW

IRORI GLASS
11,8 KW

IRORI 11,8 KW		IRORI GLASS 11,8 KW
885x617x582 hwd		885x617x582 hwd
95 KG		95 KG
ø 80 mm		ø 80 mm
320 m³		320 m³
26 LT		26 LT
~0,8 ➙ ~2,44 Kg/h		~0,8 ➙ ~2,44 Kg/h
11,8 kW / 10,7 kW	POWER	11,8 kW / 10,7 kW
90,9% / 96,5%		90,9% / 96,5%
134 mg/m³	NOx	134 mg/m³
217 mg/m³	CO	217 mg/m³
19 mg/m³		19 mg/m³
38-40 dB min.		38-40 dB min.
PA-MBAR		PA-MBAR
AUTO-OFF		AUTO-OFF
MULTIPELLET		MULTIPELLET
PELLET SLIDE		PELLET SLIDE
-		-
TIMER		TIMER
-		-
TOUCHSCREEN		TOUCHSCREEN
KIT 2AIR 10mt - 90°C *		KIT 2AIR 10mt - 90°C *
KIT T-RADIO		KIT T-RADIO
-		-
WI-FI		WI-FI

STOVEitaly

DARWIN SYSTEM

OPTIONAL

A++ A+ A

A+

COLOURS BLACK

INSERTO / INSERT / FIREPLACE INSERT / INBOUWHAARDEN / PELLETEINBAUOFEN

DARWIN SYSTEM

OPTIONAL

A++ A+ A

A+

COLOURS BLACK

INSERTO / INSERT / FIREPLACE INSERT / INBOUWHAARDEN / PELLETEINBAUOFEN

LEGENDA - LEGEND - LÉGENDE - LEGENDE

DARWIN SYSTEM

mm	DIMENSIONE mm - SIZE mm - DIMENSIONS mm - ABMESSUNGEN mm - AFMETING mm
kg	PESO - WEIGHT - POIDS - GEWICHT - CGEWICHT
mm	TUBO SCARICO FUMI - FLUE GAS EXHAUST PIPE - CONDUIT DES FUMÉES - RAUCHABZUGSROHR - ROOKAFVOERBUIS
m^3	m^3 RISCALDABILI - m^3 HEATED - m^3 CHAUFFÉS - RAUMHEIZVERMÖGEN m^3 - VERWARMBARE INHOUD IN m^3
kg	CAPACITÀ SERBATOIO - HOPPER CAPACITY - CAPACITÉ DU RÉSERVOIR - BEHÄLTERINHALT - TANKINHOUD
Kg/h	CONSUMO PELLET MIN-MAX - PELLET CONSUMPTION MIN-MAX - CONSOMMTION DE GRANULÉS MIN-MAX MIN.-MAX. PELLETVERBRAUCH - PELLETVERBRUIK MIN-MAX
POWER kW	POTENZA DI ENTRATA - INPUT POWER - PUISSANCE D'ENTRÉE - EINGANGSLEISTUNG - INGANGSVERMOGEN
kW	POTENZA NOMINALE - RATED POWER - PUISSANCE NOMINALE - NENNLEISTUNG - NOMINAAL VERMOGEN
%	RENDIMENTO - YIELD - RENDEMENT - WIRKUNGSGRAD - RENDEMENT
NOx mg/m^3	EMISSIONI - EMISSIONS - ÉMISSIONS - EMISSIONEN - UITSTOOT
CO_2 mg/m^3	EMISSIONI - EMISSIONS - ÉMISSIONS - EMISSIONEN - UITSTOOT
mg/m^3	EMISSIONI DI POLVERI - DUST EMISSIONS - ÉMISSIONS DE POUSSIÈRES - STAUBEMISSIONEN - STOFUITSTOOT
dB min.	LIVELLO DI RUMOROSOTÀ - NOISE LEVEL - NIVEAU SONORE - GERÄUSCHPEGEL - GELUID
PA-MBAR	TIRAGGIO SENZA PROBLEMI - DRAUGHT WITHOUT PROBLEMS - TIRAGE SANS PROBLÈMES - EIGENDURCHZUG - TREK ZONDER PROBLEMEN
AUTO-OFF	SISTEMA DI AUTOSPEGNIMENTO - AUTO OFF SYSTEM - SYSTÈME D'ARRÊT AUTOMATIQUE - ABSCHALTAUTOMATIK - AUTOMATISCH UITSCHAKELING
MULTIPELLET	COMPATIBILITÀ MULTIPELLET - MULTIPELLET COMPATIBILITY - COMPATIBILITÉ MULTIPELLET - KOMPATIBILITÄT MULTIPELLET - COMPATIBILITEIT MULTIPELLET
PELLET SLIDE	CARICAMENTO FRONTALE BREVETTATO - PATENTED FRONTAL LOADING - CHARGEMENT PAR L'AVANT BREVETÉ - PATENTIERTE FRONTBESCHICKUNG GEPATENTEERD SYSTEEM VOOR BIJVULLEN AAN VOORKANT

OPTIONAL

OMNI SIDE	USCITA FUMI SU 3 LATI - EXHAUST PIPE ON 3 SIDES - LA SORTIE DES FUMEES SUR 3 CÔTÉS - ABGASE AUF 3 SEITEN - ROOKUITTREDE AAN 3 ZIJDEN
TIMER	PROGRAMMAZIONE TIMER - INTERNAL TIMER PROGRAMMING - PROGRAMMATEUR - ZEITPROGRAMMIERUNG - PROGRAMMERING TIMER
QUIET	VENTILAZIONE MINIMA SILENZIOSA - SILENT VENTILATION - VENTILATION SILENCIEUSE - GERÄUSCHLOSE BELÜFTUNG - GERUISLOZE VENTILATIE
TOUCHSCREEN	DISPLAY TOUCHSCREEN - TOUCHSCREEN DISPLAY - ÉCRAN TACTILE - TOUCHSCREEN-DISPLAY - TOUCHSCREEN DISPLAY
KIT 2AIR 10mt - 90 C *	SISTEMA DI CANALIZZAZIONE - HOT AIR DUCT SYSTEM - SYSTÈME DE CANALISATION - WARMLUFTKANALISIERUNGSSYSTEM SYSTEEM VOOR KANAALAANSLUITING * NON DISPONIBILE CON SCARICO FUMI SUPERIORE - NOT AVAILABLE WITH UPPER EXHAUST - VERSION SORTIE SUPÉRIEURE DES FUMÉES INDISPONIBLE NICHT ERHÄLTLICH MIT OBEN GELEGENEM RAUCHABGANG. - NIET VERKRIJGBAAR MET ROOKAFVOER AAN BOVENKANT
KIT T-RADIO	RADIO TERMOSTATO A DISTANZA - REMOTE RADIO THERMOSTAT - RADIOTHERMOSTAT À DISTANCE - FUNKGESTÜTZTER FERNTHERMOSTAT DRAADLOZE THERMOSTAAT OP AFSTAND
KIT ETANCHE	CASACLIMA - LOW-ENERGY HOUSE - MAISON DE BASSE CONSOMMATION - NIEDRIGENERGIEHAUS - PASSIEFHUIS
PGI	TUBO CONCENTRICO - CONCENTRIC TUBE - TUBAGE CONCENTRIQUE - KONZENTRISCHES ROHR - CONCENTRISCHE LEIDING
WI-FI	CONTROLLO DELLA STUFA VIA WI-FI DA SMARTPHON - WIRELESS STOVE CONTROL FROM SMARTPHONE - GESTION WI-FI DU POÊLE DEPUIS VOTRE SMARTPHONE -WIFI OFENBEDIENUNG ÜBER SMARTPHONE - WIFI KACHELBEDIENING VIA SMARTPHONE

STOVEitaly

I valori indicati sono relativi alle stufe prodotte da marzo 2018
Les valeurs indiquées se rapportent aux poêles produits à partir de mars 2018
The values indicated refer to stoves produced from March 2018
Die angegebenen Werte beziehen sich auf Herde, die ab März 2018 hergestellt wurden
De gegeven waarden verwijzen naar de producten die zijn geproduceerd vanaf maart 2018

DARWIN SYSTEM
OPTIONAL

IT_Le caratteristiche dei prodotti contenuti in questo catalogo non sono vincolanti e possono essere modificate senza preavviso per esigenze di carattere produttivo o per evoluzione migliorativa. Pertanto vogliate riferirvi alla nostra struttura tecnico-commerciale per le opportune conferme o aggiornamenti.

EN_ The characteristics of the products contained in this catalogue are not binding and can be modified without notice to meet production needs or make improvements. Therefore, please contact our technical-sales office for confirmations and updates.

F_Les caractéristiques des produits illustrés dans ce catalogue ne sont pas contractuelles et peuvent être modifiées sans préavis pour des exigences de nature productive ou pour des améliorations. Veuillez donc vous adresser à notre service technique et commercial pour toute confirmation ou mise à jour.

D_ Die in diesem Katalog enthaltenen Produkteigenschaften sind unverbindlich und können aus fertigungstechnischen Gründen oder zur Weiterentwicklung unangekündigt geändert werden. Um sich Informationen sicher bestätigen zu lassen oder den neuesten Stand in Erfahrung zu bringen, wenden Sie sich deshalb bitte an unsere Mitarbeiter aus den Bereichen Technik und Vertrieb.

NL_ De specificaties van de producten beschreven in deze catalogus zijn niet bindend en kunnen zonder mededeling worden gewijzigd wegens productie-eisen of verbeteringen.
Gelieve daarom bij uw servicecentrum-verkoper bevestiging aan te vragen of te informeren naar bijwerkingen.

STOVEitaly

Tecno COVER srl
Via Balestri, 11
36010 Carré
Vicenza - ITALY

T +39 0445 314528
F +39 0445 395548

info@stoveitaly.com
www.stoveitaly.com

CONCEPTION AND DESIGN LAURA MORETTO

PHOTO LOCATION DIGITAL PHOTOGRAPHY GUERRINO FERRARI

PRINT GRAFICHE FABRIS - CARRÉ

RIVENDITORE / DEALER / DISTRIBUTEUR/ HÄNDLER

STOVEitaly

www.stoveitaly.com