barbas.

Manuel d'installation et de maintenance

Evolux 70-55

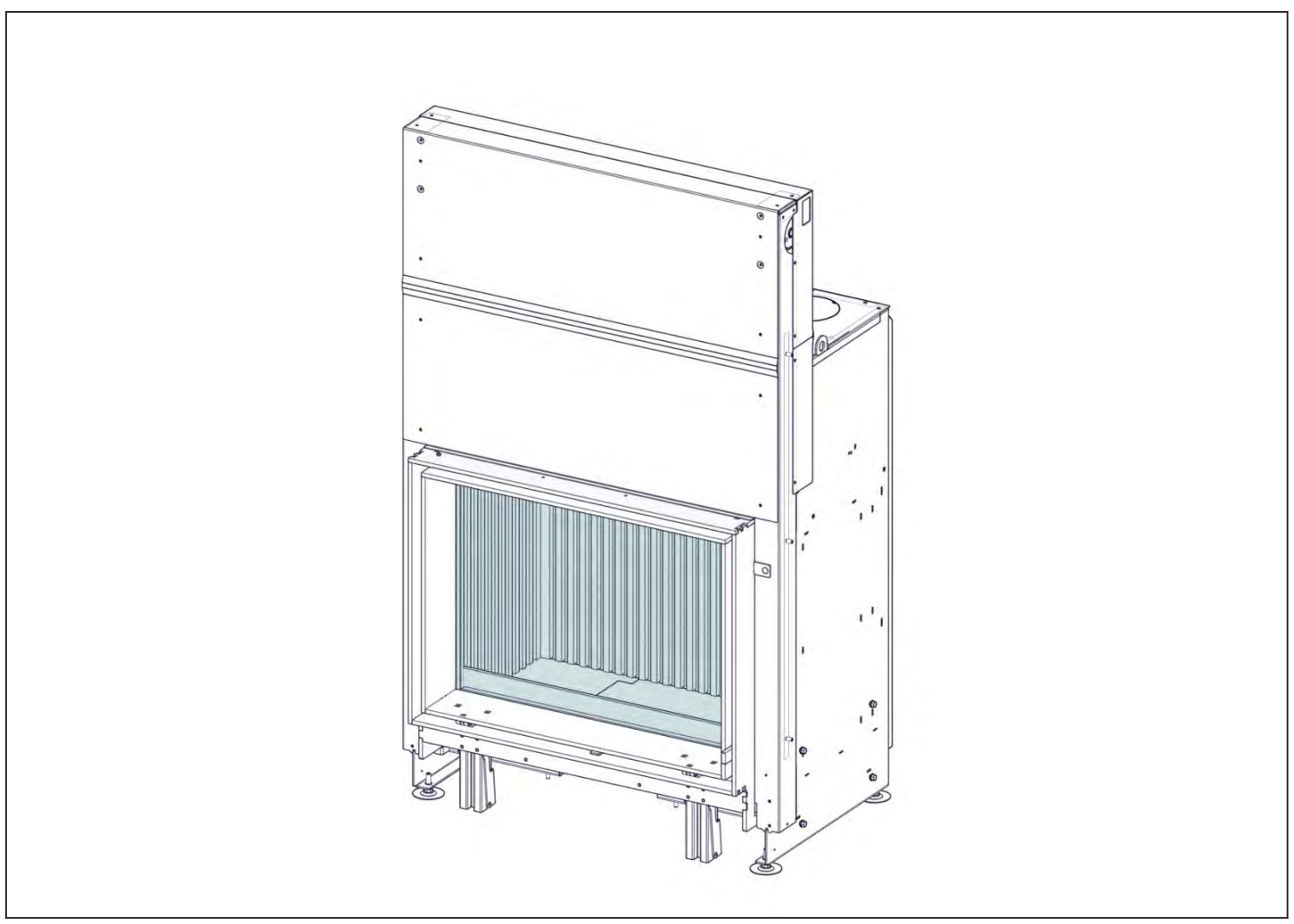

CE

Numéro de série :

Date de production :

© Barbas Bellfires BV

Ce document, en tout ou partie, ne peut être reproduit, enregistré sur un système d'archivage ou transmis, sous quelque forme et par quelque moyen que ce soit, électronique, mécanique, par photocopie et enregistrement ou autre sans la permission écrite de Barbas Bellfires BV. Ce document pourrait comporter des inexactitudes techniques ou des erreurs typographiques. Barbas Bellfires BV se réserve le droit de réviser le contenu de ce document de temps en temps.

Informations de contact

Barbas Bellfires BV

Hallenstraat 17, 5531 AB Bladel, Pays-Bas

Téléphone : +31 49 733 9200

E-mail : info@barbas.com

Table des matières

1 Déclaration de performances....5

2 À propos de ce document....7
2.1 Mode d'emploi de ce document....7
2.2 Avertissements et précautions utilisés dans ce document....7
2.3 Documentation connexe....7

3 Description....8
3.1 Vue d'ensemble de l'appareil....8
3.2 Options de l'appareil....13
3.3 Utilisation prévue....13
3.4 Exemples d'installation....14

4 Sécurité....16
4.1 Instructions de sécurité pour l'installation....16
4.2 Instructions de sécurité relatives à l'environnement....16

5 Installation....17
5.1 Exigences d'installation....17
5.1.1 Exigences générales....17
5.1.2 Exigences d'installation de l'appareil....17
5.1.3 Exigences sur le conduit de cheminée....18
5.2 Préparation de l'installation....19
5.3 Procédure d'installation....19
5.3.1 Installer l'appareil....19
5.3.2 Alignement horizontal de l'appareil....21
5.3.3 Connexion du tuyau de gaz de conduit....21
5.3.4 Connexion du tuyau d'alimentation en air de combustion externe....22
5.3.5 Connexion de kit de convection (option)....23
5.3.6 Isolation de l'appareil....24
5.3.7 Construire la cheminée....25
5.3.8 Fixation d'une barre de pierre d'un fournisseur tiers (option)....27
5.3.9 Effectuer le contrôle final de l'appareil....28

6 Maintenance....29
6.1 Appareil....29
6.2 Accès à l'intérieur de la porte....29
6.3 Alimentation en air de combustion....30
6.4 Système d’air de convection....30
6.5 Conduit de cheminée....30
6.6 Retrait des déflecteurs....30
6.7 Placement des déflecteurs....32
6.8 Système Opti-Air....32

7 Données techniques 33
7.1 Données techniques 33
7.2 Connexions sur le système Opti-Air 35

8 Dimensions 37
8.1 Evolux 70-55 avec châssis à 3 côtés 37
8.2 Evolux 70-55 avec châssis à 3 côtés et logement de convection 38
8.3 Evolux 70-55 avec châssis à 3 côtés et boîtier d'air 39
8.4 Evolux 70-55 avec châssis à 3 côtés doté du système Opti-Air et d'un ventilateur de convection 40
8.5 Evolux 70-55 avec châssis à 3 côtés et pare-étincelles 41
8.6 Evolux 70-55 avec châssis à 4 côtés 42
8.7 Evolux 70-55 avec châssis à 4 côtés et logement de convection 43
8.8 Evolux 70-55 avec châssis à 4 côtés et boîtier d'air 44
8.9 Evolux 70-55 avec châssis à 4 côtés doté du système Opti-Air et d'un ventilateur de convection 45
8.10 Evolux 70-55 avec châssis à 4 côtés et pare-étincelles 46
8.11 Dimensions de barre de pierre décorative 47

9 Conditions de la garantie 48

1 Déclaration de performances

barbas bellfires.
Crafted to wonder

Déclaration des Performances

Conforme regulation (EU) 305/2011

No. 3.131.136-0 - CPR-2013/07/01

1. Code d'identification unique du produit type	Evolux 70-55
2. Usage ou usages prévus du produit de construction, conformément à la spécification technique harmonisée applicable, comme prévu par le fabricant	Appareil pour le chauffage domestique avec combustible solide sans production eau chaude
3. Nom, raison sociale ou marque déposée et adresse de contact du fabricant, conformément à l'article 11, paragraphe 5	Barbas Bellfires BV; Hallenstraat 17; 5531 AB Bladel; Pays-Bas
4. Le cas échéant, nom et adresse de contact du mandataire dont le mandat couvre les tâches visées à l'article 12, paragraphe 2	Pas applicable
5. Le ou les systèmes d'évaluation et de vérification de la constance des performances du produit de construction, conformément à l'annexe V	Système 3
6. Dans le cas de la déclaration des performances concernant un produit de construction couvert par une norme harmonisée	Laboratoire notifiée SGS Nederland BV, No. 0608 a délivré rapport d'essaie EZKA/2020-02/00007-1 sur la base de système 3

7. Performances déclarées

Spécification technique harmonisée	**EN13229:2001/A2:2004/AC:2007**
Caractéristiques essentielles	**Performance**
Sécurité au feu	**Conforme**
Distance de sécurité de matériel combustible	Distance minimal, en mm Isolation contre-feu = 100 Isolation latérale = 100 Isolation dessus = 40 Devant = 1150 Isolation plancher = 30
Risque de sortie de combustible	Conforme
Emission produits de combustion	CO = 0.09 vol%
Température de surface	Conforme
Sécurité électrique	Conforme
Accessibilité et nettoyage	Conforme
Rejet de substances dangereuses	NPD
Pression maximale	Pas applicable
Température fumées à puissance nominale	T = 307 °C
Résistance mécanique (pour supporter une cheminées)	NPD
Puissance	Conforme
Puissance nominale	15.5 kW
Puissance à l'ambiance	15.5 kW
Puissance à l'eau	- kW
Rendement	76.4 %

8. Les performances du produit identifié aux point 1 sont conformes aux performances déclarées indique au point 7.

La présente déclaration des performances est établie sous la seule responsabilité du fabricant identifié au point 3.

Signé pour le fabricant et son mom par:

Danny Baijens, directeur
(Nom et function)

Bladel; 31 Août 2020
(date et lieu de délivrance)

.....
(Signature)

barbas bellfires.
Crafted to wonder

Déclaration des Performances

Conforme regulation (EU) 305/2011

No. 3.131.136-0-OA - CPR-2013/07/01

1.	Code d'identification unique du produit type	Evolux 70-55 Opti-Air
2.	Usage ou usages prévus du produit de construction, conformément à la spécification technique harmonisée applicable, comme prévu par le fabricant	Appareil pour le chauffage domestique avec combustible solide sans production eau chaude
3.	Nom, raison sociale ou marque déposée et adresse de contact du fabricant, conformément à l'article 11, paragraphe 5	Barbas Bellfires BV; Hallenstraat 17; 5531 AB Bladel; Pays-Bas
4.	Le cas échéant, nom et adresse de contact du mandataire dont le mandat couvre les tâches visées à l'article 12, paragraphe 2	Pas applicable
5.	Le ou les systèmes d'évaluation et de vérification de la constance des performances du produit de construction, conformément à l'annexe V	Système 3
6.	Dans le cas de la déclaration des performances concernant un produit de construction couvert par une norme harmonisée	Laboratoire notifiée SGS Nederland BV, No. 0608 a délivré rapport d'essaie EZKA/2006-06/00001-1 sur la base de système 3

7. Performances déclarées

Spécification technique harmonisée	**EN13229:2001/A2:2004/AC:2007**
Caractéristiques essentielles	**Performance**
Sécurité au feu	**Conforme**
Distance de sécurité de matériel combustible	Distance minimal, en mm Isolation contre-feu = 100 Isolation latérale = 100 Isolation dessus = 40 Devant = 1150 Isolation plancher = 30
Risque de sortie de combustible	Conforme
Emission produits de combustion	CO = 0.08 vol%
Température de surface	Conforme
Sécurité électrique	Conforme
Accessibilité et nettoyage	Conforme
Rejet de substances dangereuses	NPD
Pression maximale	Pas applicable
Température fumées à puissance nominale	T = 299 °C
Résistance mécanique (pour supporter une cheminées)	NPD
Puissance	Conforme
Puissance nominale	15.6 kW
Puissance à l'ambiance	15.6 kW
Puissance à l'eau	kW
Rendement	79 %

8. Les performances du produit identifié aux point 1 sont conformes aux performances déclarées indique au point 7.

La présente déclaration des performances est établie sous la seule responsabilité du fabricant identifié au point 3.

Signé pour le fabricant et son mom par:

Danny Baijens, directeur
(Nom et function)

Bladel; 31 Août 2020
(date et lieu de délivrance)

.....
(Signature)

2 À propos de ce document

Ce document présente les informations nécessaires pour exécuter les tâches suivantes sur la Evolux 70-55 :

- Installation
- Maintenance

Ce document se réfère à la Evolux 70-55 étant « l'appareil ». Ce document est un élément essentiel de votre appareil. Lisez-le attentivement avant de travailler sur l'appareil. Conservez-le en lieu sûr.

Les instructions d'origine du document sont en anglais. Les versions dans d'autres langues du document sont des traductions des instructions d'origine. Il n'est pas toujours possible de fournir une illustration détaillée de chaque élément unique de l'équipement. Les illustrations dans ce document présentent une configuration typique. Les illustrations sont uniquement réservées à un usage d'instruction.

2.1 Mode d'emploi de ce document

1. Familiarisez-vous avec la structure et la teneur du document.
2. Lisez en détail le chapitre relatif à la sécurité.
3. Assurez-vous de comprendre toutes les instructions.
4. Appliquez intégralement les procédures et selon la séquence indiquée.

2.2 Avertissements et précautions utilisés dans ce document

Avertissement

Si vous ne respectez pas ces instructions, vous créez un risque de blessure grave, voire mortelle.

Précaution

Si vous ne respectez pas ces instructions, vous créez un risque de dégâts pour l'équipement ou les biens.

Note

Une note indique un complément d'informations.

Symbole	Description
	Signe visuel de danger
	Signe visuel d'avis

2.3 Documentation connexe

- Manuel d'installation et de maintenance
- Manuel utilisateur

3 Description

3.1 Vue d'ensemble de l'appareil

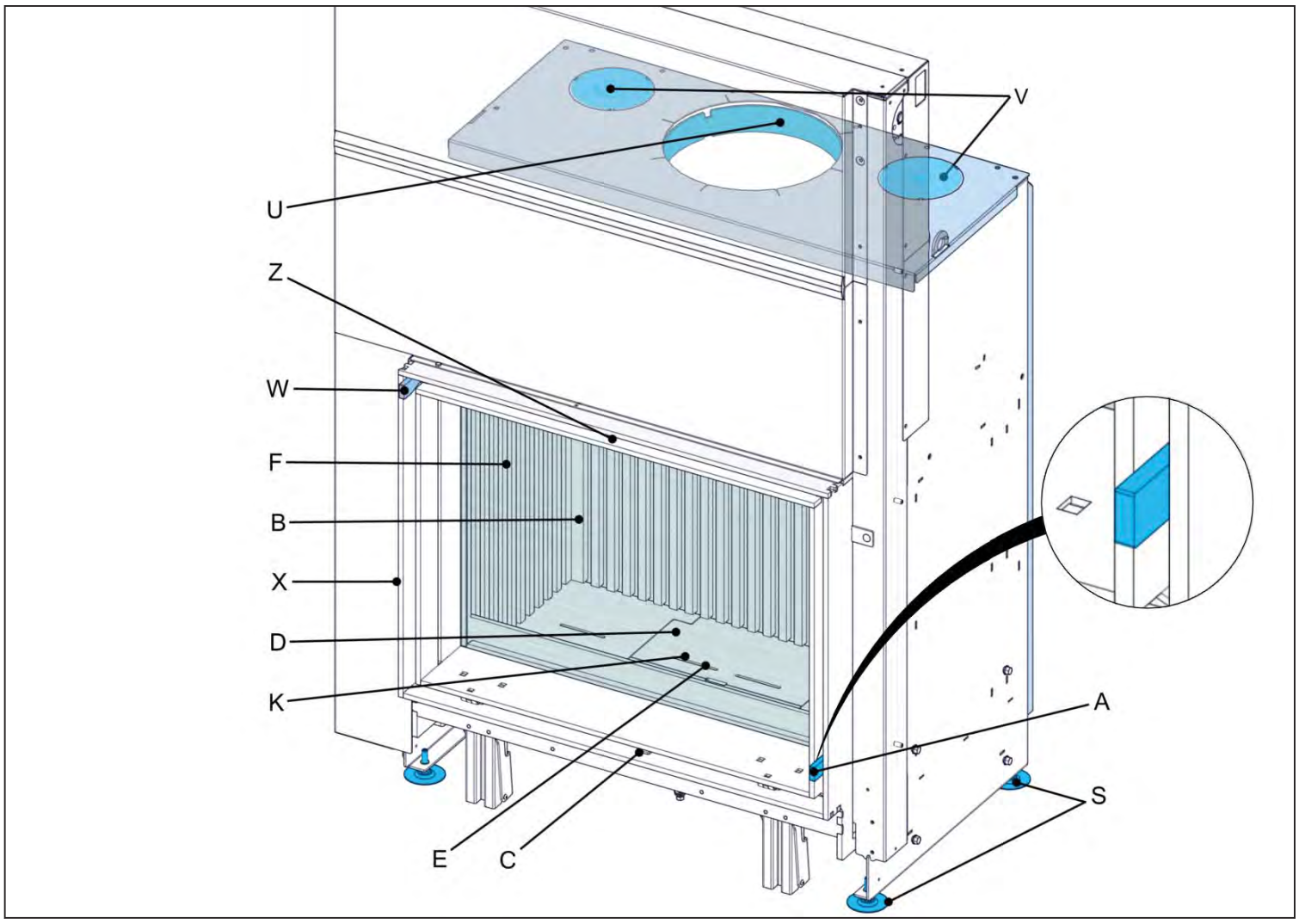

Table 1 : Vue supérieure

	Élément	Description
A	Poignée de porte	Utilisez la poignée pour ouvrir et fermer la porte.
B	Vitre	La vitre maintient les gaz de conduit dans l'appareil et assure l'herméticité de la chambre de combustion.
C	Levier de commande	Utilisez le levier de commande afin de contrôler la quantité d’air de combustion. (pas sur le modèle Evolux 70-55 Opti-Air)
D	Grille	Cache de cendrier. Entrée d’air primaire dans la chambre de combustion.
E	Cendrier	Plateau recueillant les cendres tombées à travers la grille.
F	Panneaux en fonte de fer	Cache de l’arrière et des côtés de la chambre de combustion.
K	Entrée d’air primaire	Alimentation en air de combustion à travers la grille et dans la chambre de combustion. L’air primaire sert à démarrer le brûleur.
S	Pieds réglables	4 pieds réglables pour niveler l’appareil.
U	Connecteur de conduit	La connexion au système de conduits extrayant les gaz de conduit.
V	Sortie d’air de convection	L’air chauffé est extrait par les ouvertures de sortie dans les tuyaux flexibles en aluminium (option).
W	Poignée de pare-étincelles	Utilisez la poignée pour ouvrir et fermer le pare-étincelles.
X	Châssis	Châssis à 3 ou 4 côtés autour de la porte.
Z	Poignée de verrou de porte (invisible dans l'image)	Utilisez la poignée pour déverrouiller et verrouiller la porte à des fins de nettoyage.

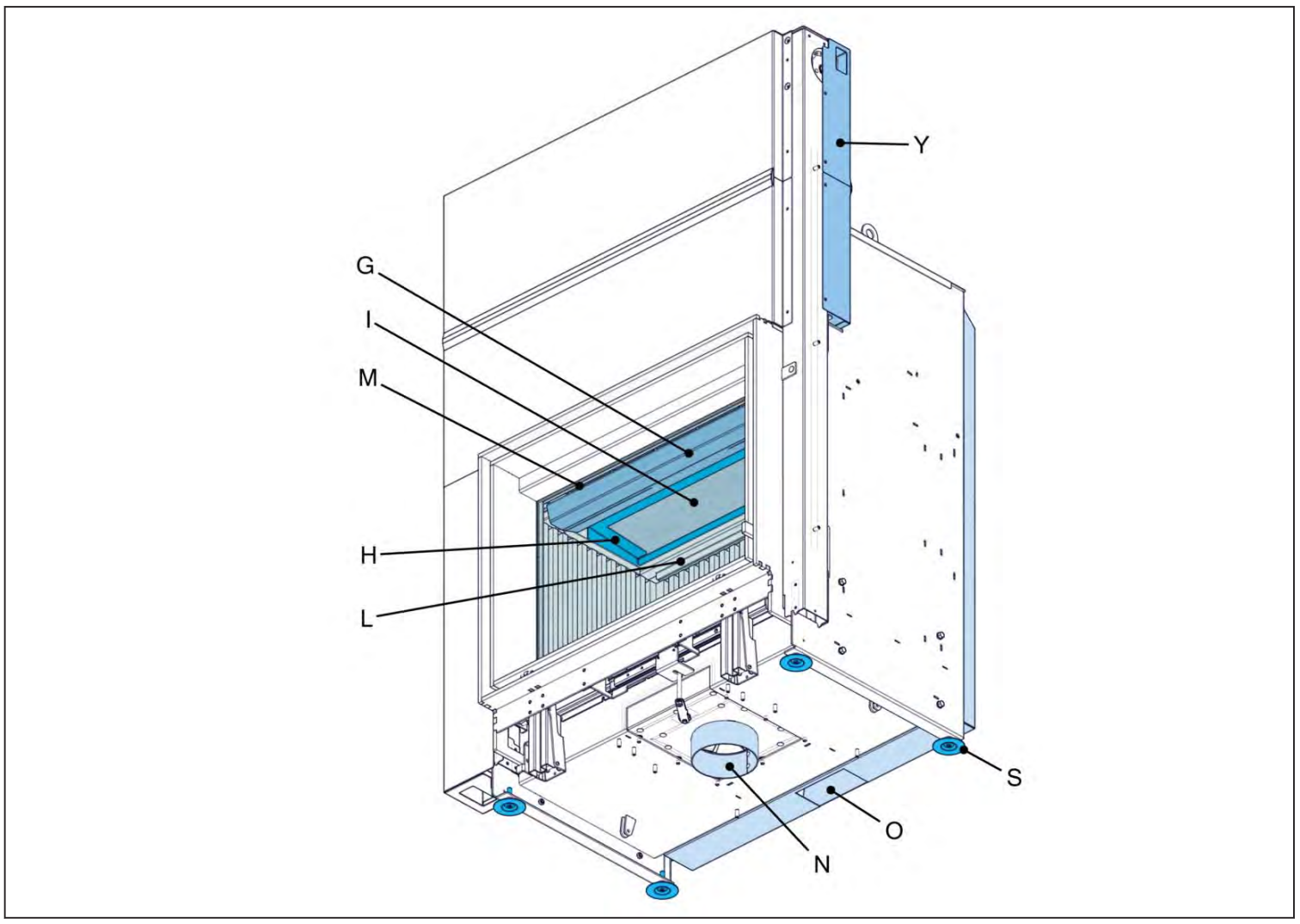

Table 2 : Vue inférieure

	Élément	Description
G	Écran thermique	Protège l’acier du sommet de l’appareil contre le rayonnement thermique excessif.
H	Déflecteur inférieur	Plaque céramique au sommet de la chambre de combustion.
I	Déflecteur supérieur	Invisible sur l’image. Plaque de vermiculite au sommet de la chambre de combustion au-dessus du déflecteur inférieur.
L	Entrée d’air secondaire	Alimentation en air de combustion à travers la paroi arrière et dans la chambre de combustion. Air secondaire assurant une combustion propre.
M	Entrée de balayage d’air	Alimentation en air de combustion à travers le sommet de l’appareil et dans la chambre de combustion. Le balayage d’air sert à éviter les dépôts de suie sur la vitre.
N	Entrée d’air de combustion	Alimente l’appareil en air de combustion.
O	Entrée d’air de convection	Alimente l’appareil en air de convection.
S	Pieds réglables	4 pieds réglables pour niveler l’appareil.
Y	Cache de carter de chaîne	Cache de protection du carter de chaîne.

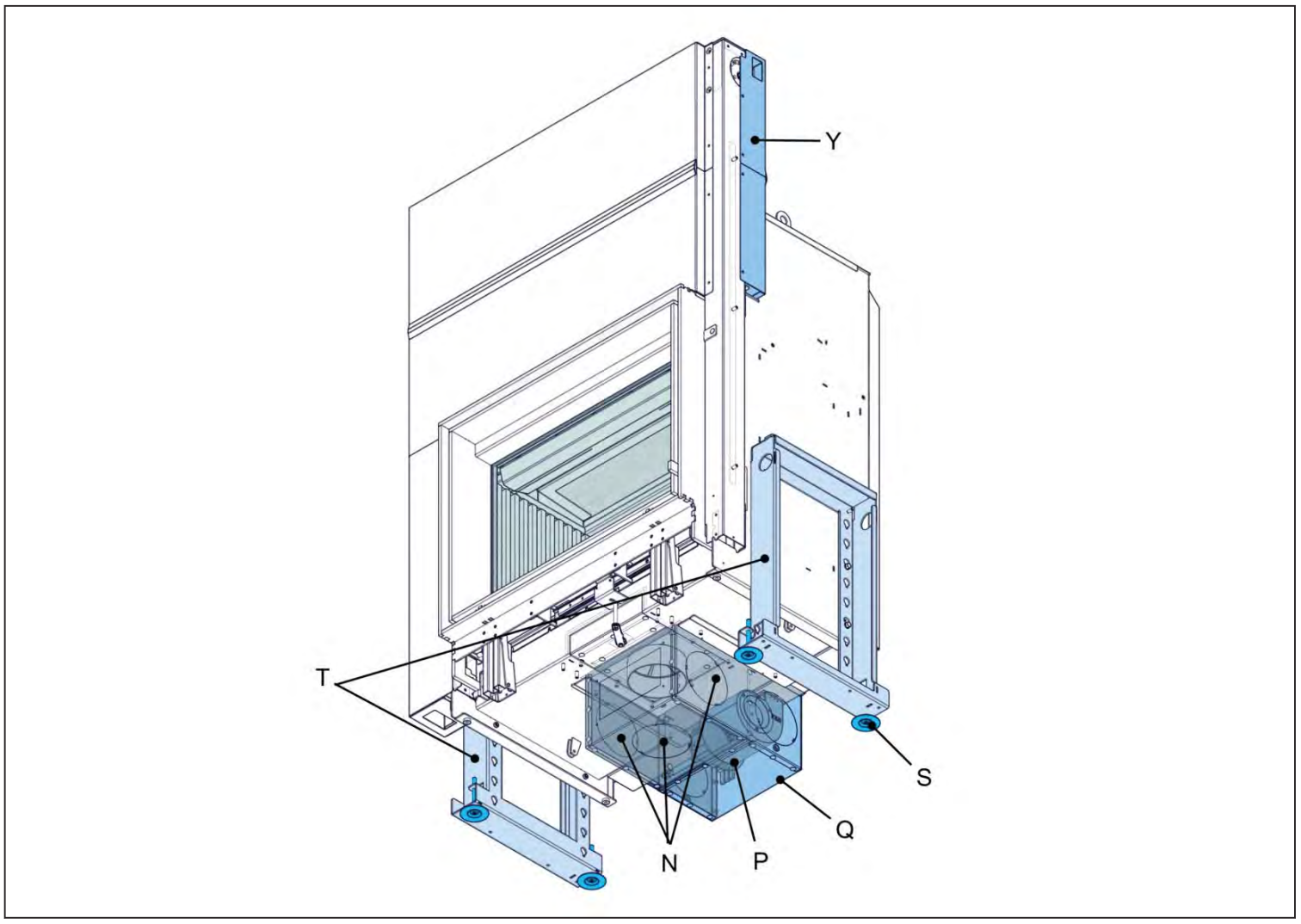

Table 3 : Vue inférieure avec ventilateur de convection /Boîtier d’entrée d’air de combustion

	Élément	Description
N	Entrée d’air de combustion	Alimente l’appareil en air de combustion.
P	Ventilateur de convection (option)	Force l’air de convection à travers le système de convection.
Q	Ventilateur de convection /Boîtier d’entrée d’air de combustion (option)	Cache de ventilateur de convection avec ouvertures d’entrée pour l’air de combustion.
S	Pieds réglables	4 pieds réglables pour niveler l’appareil.
T	Châssis réglable en hauteur (option)	Jeu de 2 châssis réglables avec 2 pieds réglables chacun afin de surélever l’appareil.
Y	Cache de carter de chaîne	Cache de protection du carter de chaîne.

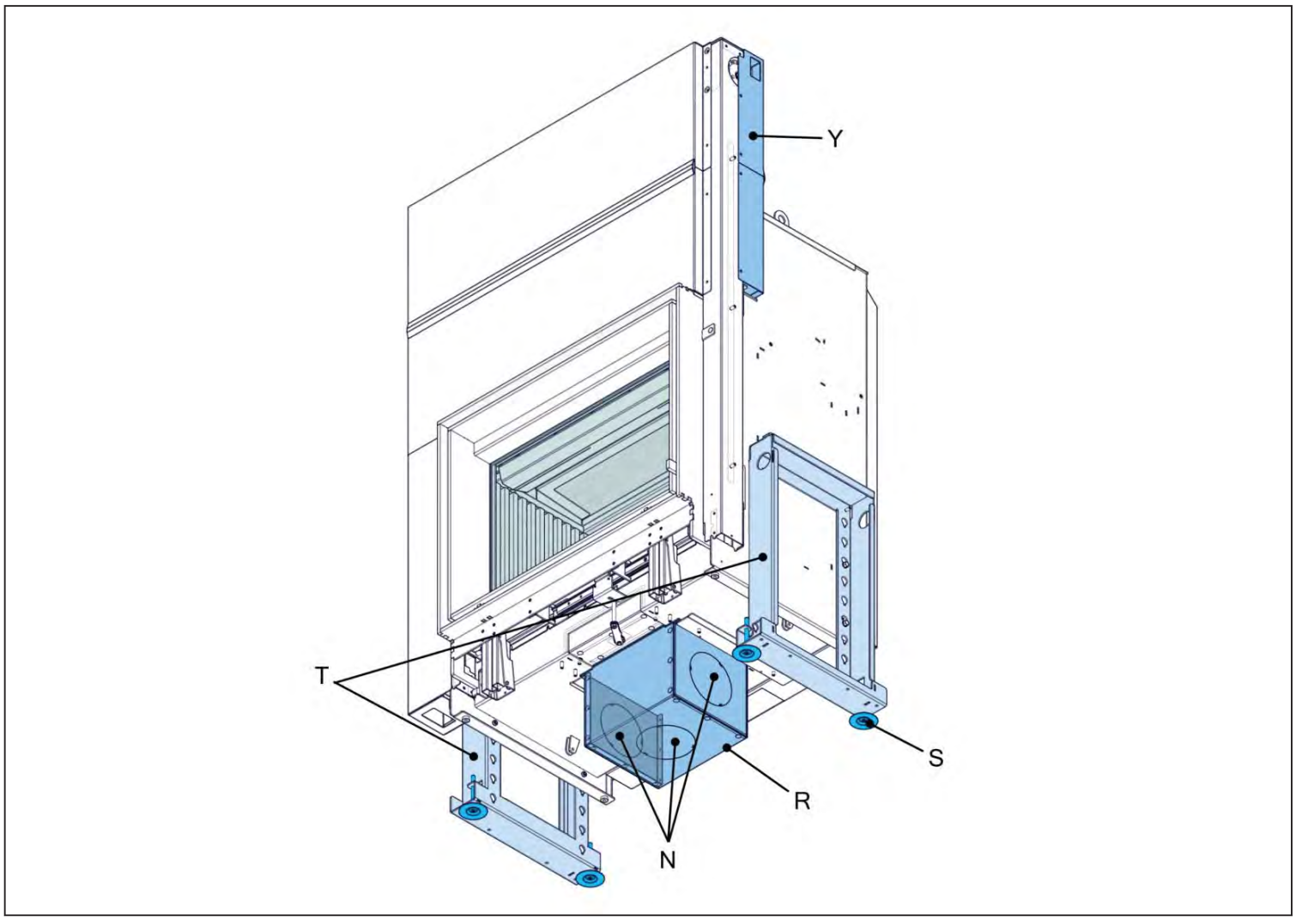

Table 4 : Vue inférieure avec boîtier d’entrée d’air de combustion

	Élément	Description
N	Entrée d’air de combustion	Alimente l’appareil en air de combustion.
R	Boîtier d’entrée d’air de combustion	Boîtier avec ouvertures d’entrée pour l’air de combustion.
S	Pieds réglables	4 pieds réglables pour niveler l’appareil.
T	Châssis réglable en hauteur (option)	Jeu de 2 châssis réglables avec 2 pieds réglables chacun afin de surélever l’appareil.
Y	Cache de carter de chaîne	Cache de protection du carter de chaîne.

Note :

L'appareil est de type étanche uniquement si l'air de combustion provient de l'extérieur du bâtiment via un flexible connecté à l'entrée d'air de combustion de l'appareil. Dans tous les autres cas, l'appareil n'est pas de type étanche et les données d'étanchéité de fuite indiquées en *7* ne sont pas valides.

3.2 Options de l'appareil

Option	Description
Boîtier d’entrée d’air de combustion	L'appareil peut être installé avec un boîtier d’entrée d’air de combustion afin de connecter un flexible en aluminium pour l'alimentation en air de combustion externe. Voir la note.
Ventilateur de convection /Boîtier d’entrée d’air de combustion combinés	L'appareil peut être installé avec un ventilateur de convection /boîtier d’entrée d’air de combustion combinés afin de connecter un flexible en aluminium pour l'alimentation en air de combustion externe et un autre flexible en aluminium pour l'alimentation en air de convection. Voir la note
Kit de convection	L'appareil peut être installé avec un kit de convection. Le kit de convection recueille l'air de convection chauffé de l'appareil et le diffuse dans l'air de la pièce. Un ventilateur de convection /boîtier d’entrée d’air de combustion est nécessaire pour le système de convection.
Châssis réglables en hauteur	L'appareil peut être installé avec 2 châssis réglables en hauteur. Grâce à ces châssis, l'appareil peut être surélevé par rapport au niveau du sol.
Barre de pierre décorative	Une barre de pierre naturelle à l'avant de l'appareil.
Adaptateur de barre de pierre	Utilisez-le pour installer la barre de pierre fournie par un fournisseur tiers.
Opti-Air	L'appareil peut bénéficier d'un système de commande de combustion électronique 'Opti-Air'. Le système commande la combustion à un niveau de combustion présélectionné ou à une température ambiante définie.
Pare-étincelles	L'appareil peut recevoir un écran de sécurité pour éviter tout contact accidentel avec la surface vitrée chaude.

3.3 Utilisation prévue

L’appareil est destiné à un usage intérieur pour chauffer la pièce où il est installé. Ne l'utilisez pas à d'autres fins.

L’appareil est destiné à un usage avec des bûches ou des briquettes de bois comme combustible. N’utilisez aucun autre combustible.

L’appareil est destiné à un usage avec la porte fermée.

L’appareil peut uniquement être utilisé à un endroit respectant ses exigences d’installation.

L’appareil est destiné à un usage intermittent et n’est pas prévu pour un usage continu.

L’appareil est destiné au chauffage direct de la pièce. Il est interdit de connecter l’appareil à une installation de chauffage central.

3.4 Exemples d'installation

Note :

Les illustrations de ce paragraphe présentent des exemples typiques d'installation.

Installation avec alimentation en air de combustion depuis la pièce d'installation sans module de convection

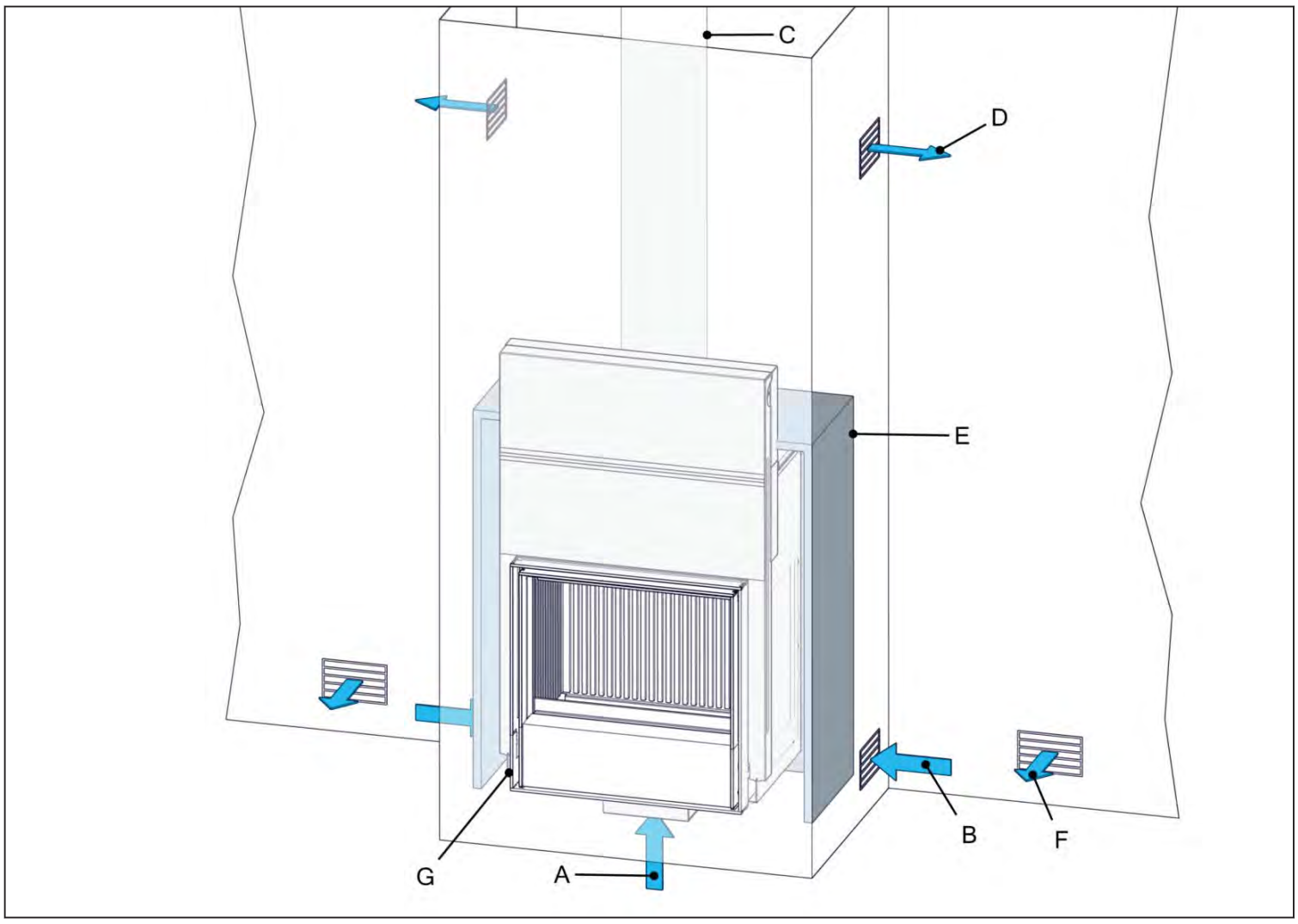

	Élément	Description
A	Entrée d’air de combustion	Alimente l’appareil en air de combustion.
B	Entrée d’air de ventilation	Alimente le coffre du conduit de cheminée en air.
C	Conduit de cheminée	Le conduit de cheminée extrait les gaz de conduit de l'appareil.
D	Sortie d’air de ventilation	L'air chauffé du coffre du conduit de cheminée est extrait par les ouvertures de sortie dans la pièce. Toute surchauffe du coffre du conduit de cheminée est ainsi évitée.
E	Matériau isolant	L'isolation de l'appareil pour maintenir la chaleur à l'intérieur de l'appareil
F	Alimentation en air	Alimente la pièce en air pour l'appareil.
G	Pieds réglables	4 pieds réglables pour niveler l’appareil.

Installation avec alimentation en air de combustion avec module de convection et ventilateur de convection

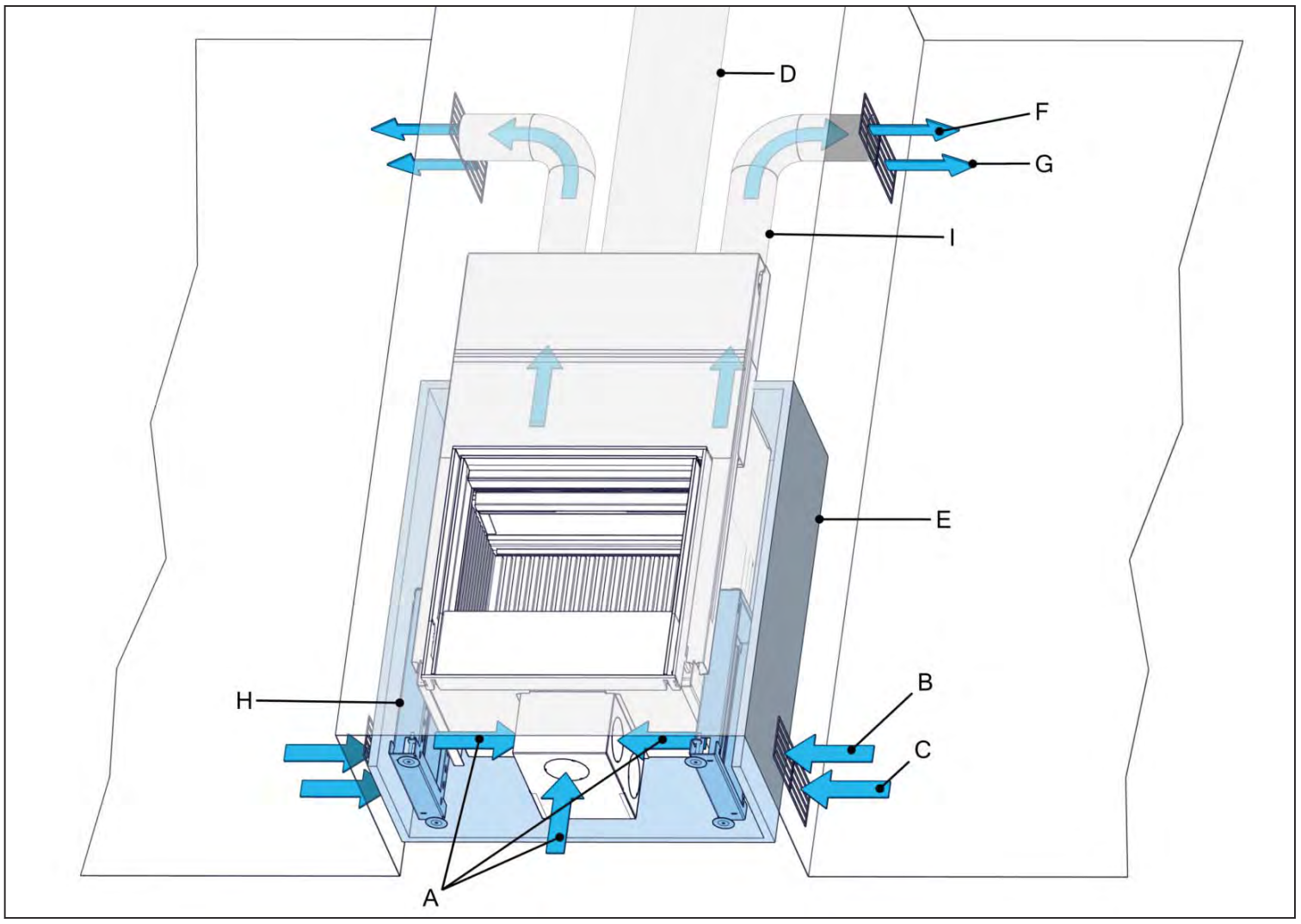

	Élément	Description
A	Entrée d’air de combustion	Alimente l’appareil en air de combustion externe. Un flexible en aluminium est connecté entre le boîtier d’entrée d’air de combustion et l'autre côté de la maison.
B	Ouverture d’entrée d’air de convection	Alimente en air le ventilateur de convection. Un flexible en aluminium est connecté entre le boîtier d’entrée d’air de convection et le boîtier d'air de convection.
C	Ouverture d’entrée d’air de ventilation	Ouverture d'entrée de l'air de ventilation du coffre du conduit de cheminée.
D	Conduit de cheminée	Le conduit de cheminée extrait les gaz de conduit de l'appareil.
E	Matériau isolant	L'isolation de l'appareil pour maintenir la chaleur à l'intérieur de l'appareil.
F	Sortie d’air de convection	L'air chauffé est extrait via les flexibles en aluminium par la grille de sortie dans la pièce.
G	Sortie d’air de ventilation	L'air chauffé du coffre du conduit de cheminée est extrait par la grille de sortie dans la pièce. Toute surchauffe du coffre du conduit de cheminée est ainsi évitée.
H	Pieds réglables en hauteur (option)	Jeu de 2 châssis réglables avec 2 pieds réglables chacun afin de surélever l’appareil.
I	Flexible en aluminium (option kit de convection)	Extrait l'air de convection chauffé de l'appareil.

4 Sécurité

4.1 Instructions de sécurité pour l'installation

Avertissement :

- L'installation doit être effectuée par un installateur qualifié.
- Installez l'appareil selon les instructions d'installation suivantes et la réglementation nationale et locale applicable.
- Assurez-vous que la zone autour de la cheminée ne présente jamais de matériaux combustibles. La distance minimum de sécurité est de 100 cm.

Précaution :

- Installez l'appareil sur un sol présentant une capacité de charge adéquate. Voir le chapitre *7* pour le poids de l'appareil.
- Il est interdit de connecter l’appareil à un conduit également raccordé à un autre appareil.
- Assurez-vous que le conduit de cheminée ne présente aucun craquement et se trouve en bon état de marche général.
- Installez une coiffe adaptée sur la sortie du conduit de cheminée afin d'éviter que les oiseaux ne puissent y nicher.
- Les pièces dans l'appareil peuvent bouger durant le transport. Assurez-vous que ces pièces sont correctement positionnées. Voir le manuel utilisateur.
- N'utilisez pas de ruban opaque sur l'appareil. Le ruban opaque peut endommager la finition de l'appareil.
- N'utilisez pas de fibre de verre, de laine de roche ou tout autre type de matériau isolant. Ces matériaux génèrent une odeur âcre et peuvent produire une décoloration de l'appareil.
- Assurez-vous que la maçonnerie est construite avec un dégagement d'au moins 3 mm entre elle et le sommet ainsi que les côtés de l'appareil. L'appareil peut afficher une certaine dilatation en fonctionnement du fait de la chaleur.
- Assurez-vous que le conduit de cheminée bénéficie d'une classe de température pour la résistance à la combustion de la suie d'au moins T400.
- N'installez pas l'appareil dans une pièce dont le système de ventilation engendre des pressions inférieures à -15 Pa.

4.2 Instructions de sécurité relatives à l'environnement

- Mettez les matériaux d'emballage au rebut dans le respect de l'environnement.
- Mettez les piles au rebut comme des déchets chimiques.
- Mettez la vitrocéramique thermorésistante au rebut comme un déchet ménager. Ne mettez pas la vitrocéramique thermorésistante au rebut dans le conteneur de recyclage du verre.
- Mettez au rebut un appareil devenu obsolète selon les instructions des autorités ou de l'installateur.
- Respectez la réglementation locale.

5 Installation

5.1 Exigences d'installation

5.1.1 Exigences générales

- Assurez-vous que le sol est en béton ou constitué d'une chappe en matériau non-combustible.
- Assurez-vous que le sol peut soutenir le poids de l'appareil. Voir le chapitre *7* pour le poids de l'appareil.
- Assurez-vous que les températures au sol sous et devant l'appareil ne dépassent pas 85 °C durant l'usage de l'appareil.

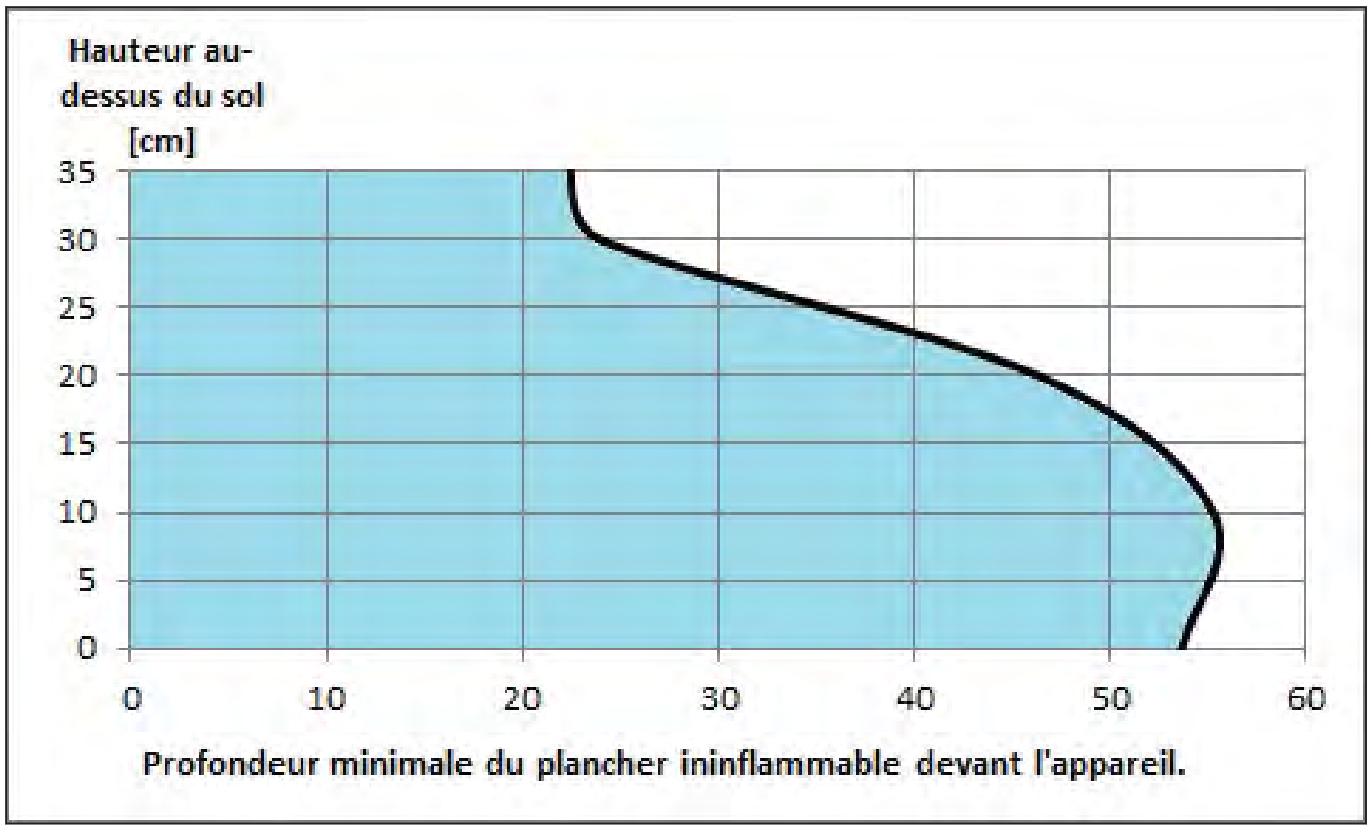

Le graphique illustre la profondeur minimum d'un sol non-combustible devant l'appareil par rapport à la hauteur d'installation de l'appareil. Si le dessous de la porte se trouve 30 cm au-dessus du sol, la profondeur minimum de la porte non-combustible approche 24 cm.

- La porte non-combustible doit présenter une largeur s'étendant au moins 150 mm de chaque côté de l'appareil.
- Assurez-vous que la pièce d'installation de l'appareil est correctement ventilée.

5.1.2 Exigences d'installation de l'appareil

- N'installez pas l'appareil contre une paroi arrière ou latérale combustible.
- L'appareil doit être installé à au moins 10 cm d'une paroi non-combustible.
- En présence d'une poutre en bois au-dessus de l'appareil, assurez-vous qu'elle est protégée contre le rayonnement thermique direct. Assurez-vous de placer une plaque d'isolation d'une épaisseur minimum de 30 mm entre la poutre en bois et l'appareil, avec un vide d'air minimum de 1 cm entre la plaque d'isolation et la poutre en bois.
- Assurez-vous que l'air de combustion peut circuler dans l'appareil sans obstruction.
- Si l'appareil est doté du ventilateur de convection optionnel, l'air de combustion doit provenir de l'extérieur via un flexible en aluminium jusqu'à l'appareil.
- Si l'appareil bénéficie d'un ventilateur de convection ou du système Opti-Air, prévoyez 1 ou 2 prises murales mises à la terre. Ces prises doivent être accessibles à tout moment.

- Assurez-vous que la distance entre les ouvertures de sortie d'air de convection et le plafond au-dessus est d'au moins 50 cm.
- Assurez-vous que la distance entre les ouvertures de sortie d'air de convection et la paroi voisine est d'au moins 20 cm.

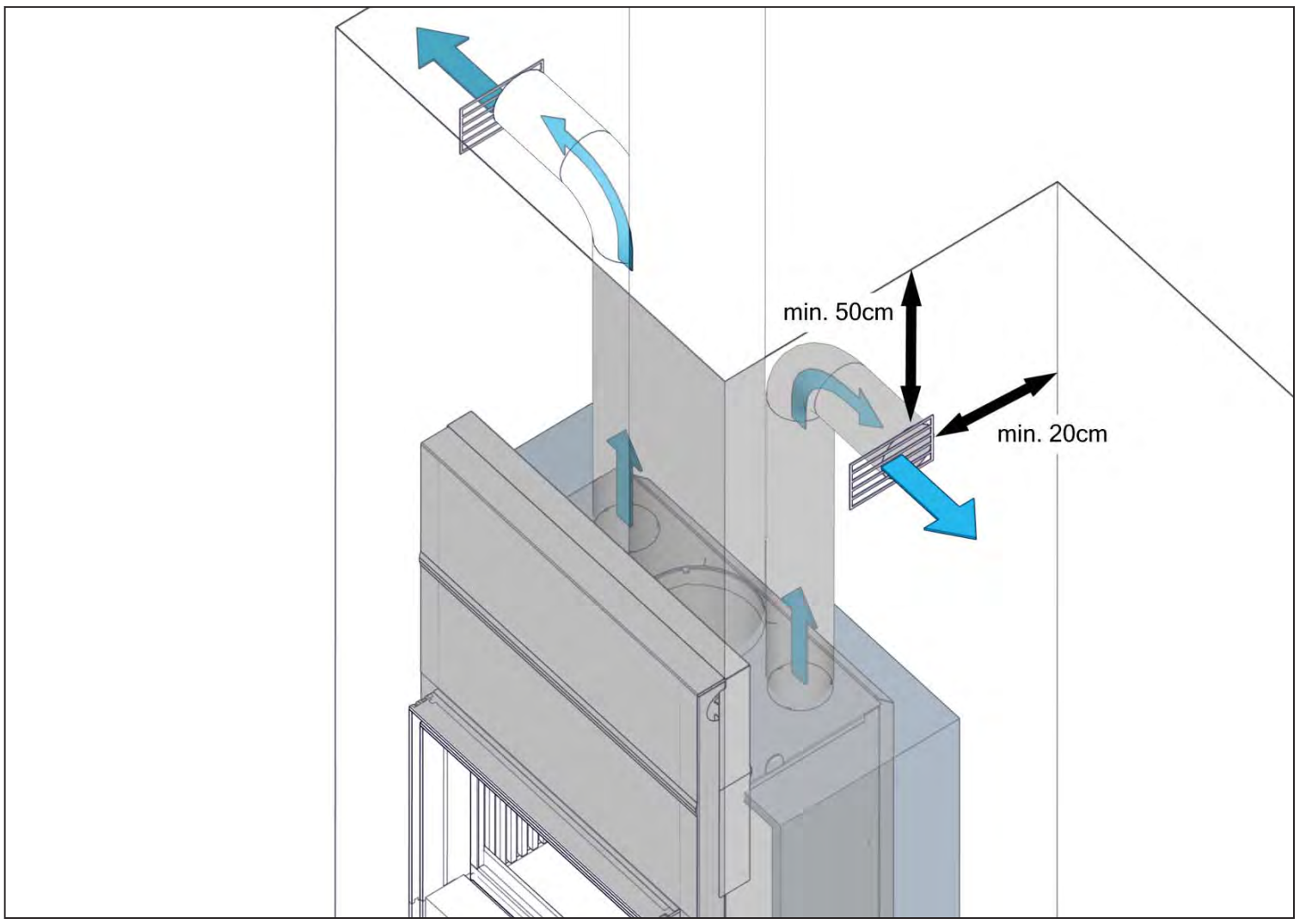

- La cheminée doit comporter des ouvertures de ventilation proches du fond et du sommet de la cheminée.
- Les ouvertures d’entrée d’air de ventilation totales doivent présenter une superficie d'au moins 450 cm^2. (Par exemple, 2 ouvertures d'entrée d'une superficie d'au moins 225 cm^2 chacune.)
- Les ouvertures de sortie d'air de ventilation totales doivent présenter une superficie d'au moins 450 cm^2. (Par exemple, 2 ouvertures de sortie d'une superficie d'au moins 225 cm^2 chacune.)

5.1.3 Exigences sur le conduit de cheminée

- En cas d'usage d'un conduit de cheminée (maçonnerie) existant, assurez-vous qu'il est en bon état de marche et adapté à l'appareil. Demandez conseil à votre revendeur ou ramoneur.
- Assurez-vous que le système de conduits respecte la réglementation nationale et locale applicable.
- Ne connectez pas plusieurs appareils au même conduit de cheminée.
- Le système de conduits doit bénéficier d'une désignation de classe de température d'au moins T400.
- Le diamètre intérieur du conduit de cheminée existant doit être d'au moins 200 mm.

Important :

Si l'appareil fonctionne avec la porte fermée en permanence, il est possible d'utiliser un conduit d'un diamètre de 200 mm. Sinon, utilisez un conduit de 250 mm de diamètre.

- N'utilisez pas plus de 2 coudes à 45°.

- La sortie du conduit de cheminée doit être au moins à 5 mètres au-dessus du sommet de l'appareil.
- La sortie du conduit de cheminée doit être au moins à 40 cm au-dessus du sommet d'un toit en pente.
- La sortie du conduit de cheminée doit être au moins à 1 mètre au-dessus d'un toit plat.
- La sortie du conduit de cheminée doit être débarrassée de tout objet (construction, arbres, etc.) dans un rayon horizontal d'au moins 5 mètres.
- Assurez-vous que votre police d'assurance incendie couvre tout dommage occasionné par un feu de conduit de cheminée.

5.2 Préparation de l'installation

- Le cas échéant, assurez-vous qu'une connexion électrique mise à la terre de 230 VCA se trouve à proximité du lieu d'installation.

Avertissement :

- La connexion électrique doit être mise à la terre.
- La connexion électrique doit être effectuée par un électricien agréé.
- Assurez-vous que la connexion électrique est systématiquement accessible.

- Assurez-vous que la porte de l'appareil s'ouvre et se ferme correctement.
- Assurez-vous que le déflecteur est correctement positionné.
- Assurez-vous que le levier de commande bouge librement à droite et à gauche.
- Assurez-vous que le cendrier est vide.

5.3 Procédure d'installation

Effectuez toutes les procédures de cette section. Les procédures optionnelles sont indiquées avec (option).

5.3.1 Installer l'appareil

Précaution : Ne levez pas l'appareil avec un quelconque type de chariot élévateur à fourches. Vous allez endommager le soubassement de l'appareil. Employez uniquement les tubes de suspension pour déplacer l'appareil.

Précaution : Ne tenez pas le carter de chaîne pour déplace l'appareil. Vous risquez ainsi d'endommager le mécanisme de levage de la porte.

Précaution : Si l'appareil est installé contre une paroi arrière ou latérale inflammable, prenez les précautions nécessaires pour éviter tout incendie accidentel. Voir *5.3.7* pour une description des précautions adaptées.

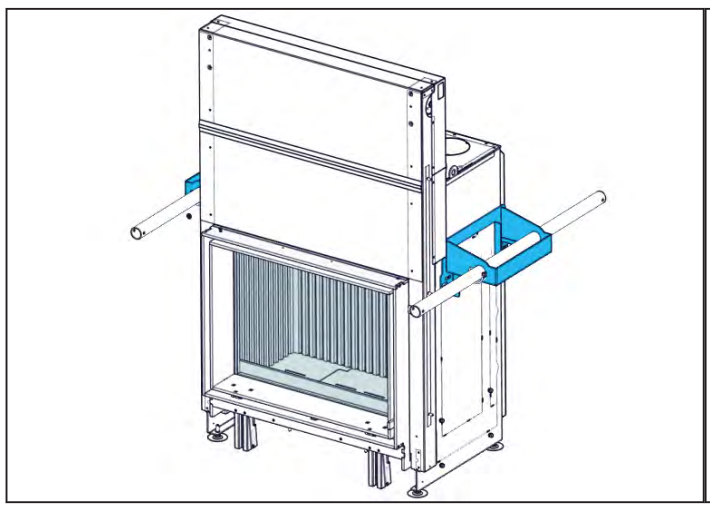

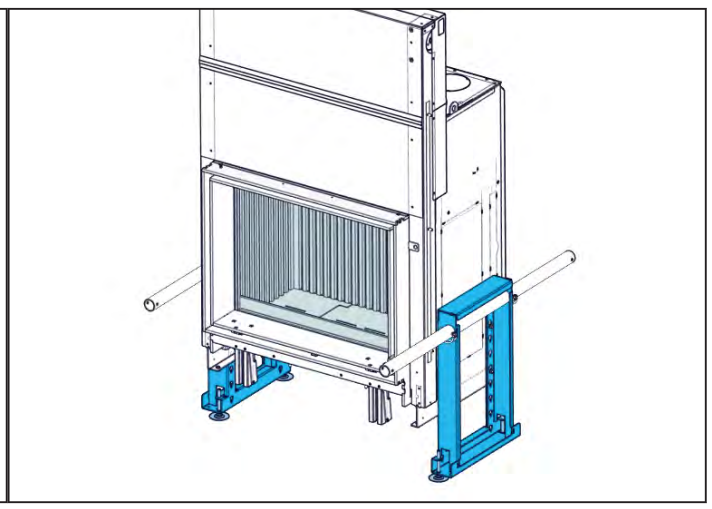

1. Installez les tubes de suspension (Ø38 mm) avec le support sur l'appareil ou placez-les dans les châssis réglables en hauteur optionnels. Vous pouvez employer les tubes de suspension pour déplacer l'appareil.

Note : Les tubes de suspension ne sont pas inclus avec l'appareil.

2. Installez l'appareil. Assurez-vous que la distance entre l'appareil et la paroi arrière est d'environ 10 cm minimum.
3. Retirez le tubes de suspension et - le cas échéant - le support.

Précaution : Assurez-vous que les vis soutenant le support sont remises dans l'appareil.

4. Desserrez les vis du cache de chaîne et enlevez le cache.

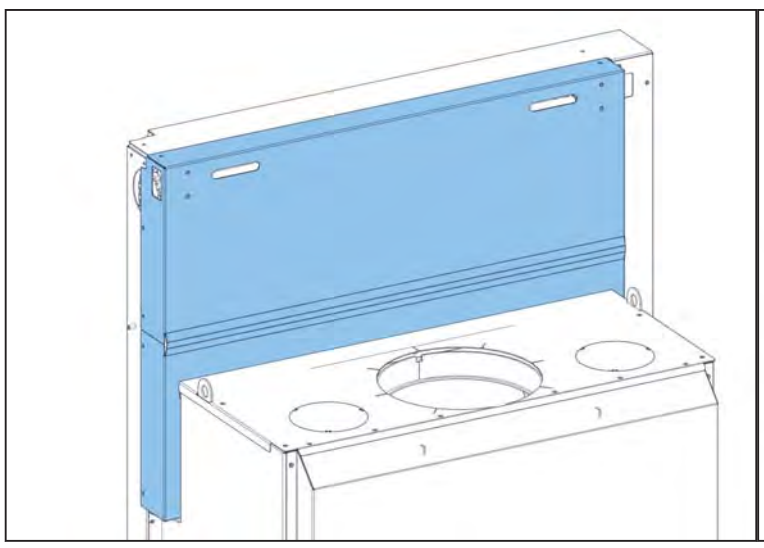

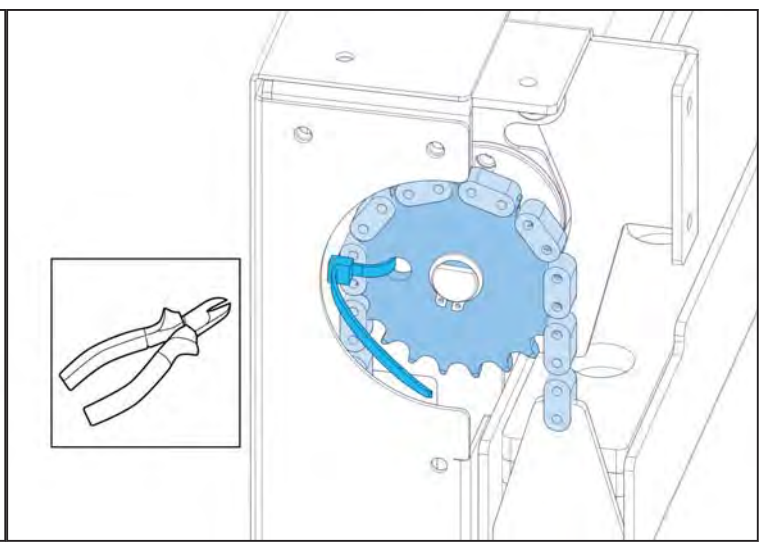

5. Retirez la protection de transport en coupant le serre-câble en plastique sur la roue de chaîne.
6. Assurez-vous que la chaîne repose correctement sur les roues de chaîne. Sinon, levez le contrepoids légèrement et placez la chaîne sur la roue de chaîne.
7. Assurez-vous que la porte s'ouvre et se ferme correctement.
8. Fixez le cache de chaîne sur l'appareil et serrez les écrous.
9. Assurez-vous à nouveau que la porte s'ouvre et se ferme correctement.
10. Voir *5.3.7* pour les mesures nécessaires en cas d'installation contre une paroi arrière ou latérale inflammable.

5.3.2 Alignement horizontal de l'appareil

Alignement avec pieds réglables

1. Ajustez les pieds réglables. Utilisez une clé à fourche de 13 mm.

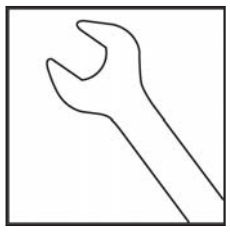

2. Assurez-vous que l'appareil est installé à l'horizontale. Utilisez un niveau à bulle.

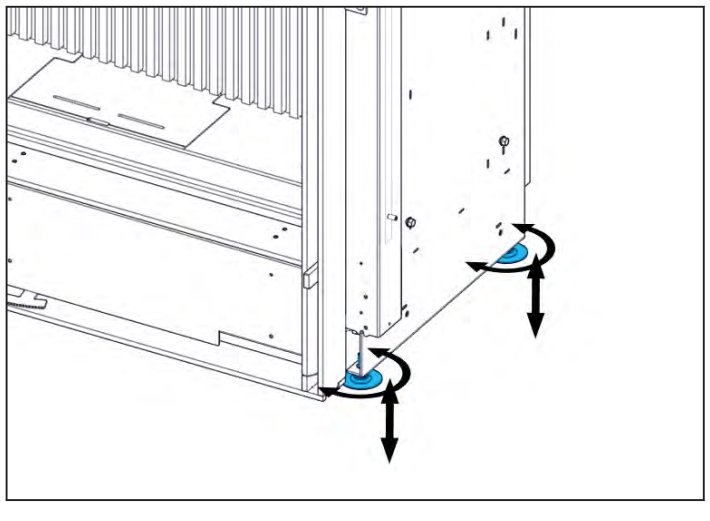

Alignement avec châssis réglable en hauteur

1. Réglez les châssis à la hauteur requise. Utilisez une clé à douille de 10 mm pour les 4 vis.

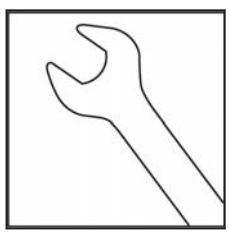

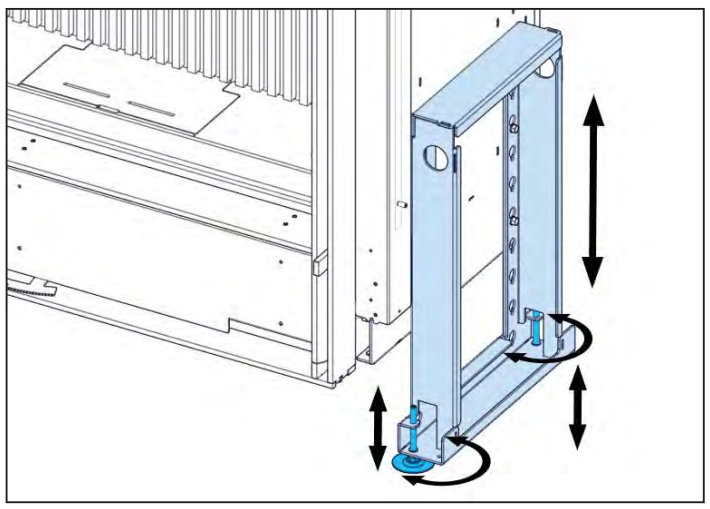

Précaution :

Assurez-vous que chaque châssis est fixé avec les 4 vis.

2. Ajustez les pieds réglables. Utilisez une clé à fourche de 13 mm.
3. Assurez-vous que l'appareil est installé à l'horizontale. Utilisez un niveau à bulle.

5.3.3 Connexion du tuyau de gaz de conduit

L'appareil peut être connecté à des tuyaux en acier, des conduits en acier inox isolés à double paroi et à des conduits en acier inox flexibles présentant un diamètre extérieur de 250 mm.

Précaution :

- Durant le fonctionnement de l'appareil, le côté extérieur du système de conduits devient chaud. Voir les instructions d'installation du système de conduits pour procéder en toute sécurité. Respectez ces instructions pour les distances de sécurité avec les matériaux combustibles.

Si l'appareil est installé sur un conduit en maçonnerie sans gaine de grand diamètre, pensez à employer un système de garniture de conduit pour améliorer les performances de l'appareil.

Il est possible de connecter l'appareil à un conduit présentant un diamètre intérieur d'au moins 200 mm. Utilisez un adaptateur correct sur le connecteur de conduit.

Important :

Si l'appareil fonctionne avec la porte fermée en permanence, il est possible d'utiliser un conduit d'un diamètre de 200 mm. Sinon, utilisez un conduit de 250 mm de diamètre.

1. Connectez le conduit à la connexion de gaz de conduit sur l'appareil. Si nécessaire, utilisez un adaptateur de conduit en acier.
2. En cas d'usage d'un conduit en acier inox flexible, sécurisez la connexion de conduit avec 2 colliers.
3. Si le conduit est connecté à un conduit de cheminée (maçonnerie) existant, assurez-vous que le dégagement entre le conduit et le conduit de cheminée existant est hermétique grâce à de la laine céramique ou un autre composant adapté (demandez conseil à votre revendeur de système de conduits).
4. Assurez-vous que toutes les connexions mécaniques du système de conduits sont correctement employées.
5. Assurez-vous de l'étanchéité au gaz de l'ensemble du système de conduits.
6. Isolez les tuyaux qui ne le seraient pas avec une laine isolante céramique. Voir *5.3.6* pour les exigences de matériaux.

5.3.4 Connexion du tuyau d'alimentation en air de combustion externe

Avertissement :

Uniquement en cas d'usage du ventilateur de convection /boîtier d'air de combustion ou du boîtier d'entrée d'air de combustion optionnel : assurez-vous de retirer l'une des plaques prédécoupée de l'entrée d'air de combustion du boîtier. À défaut, vous créez un risque de situation dangereuse à l'allumage de l'appareil.

Note :

- Vous pouvez installer l'appareil sans alimentation en air externe et obtenir l'air de combustion depuis la pièce d'installation. En ce cas, assurez-vous que l'entrée d'air de combustion sur l'appareil n'est pas obstruée et que les entrées d'air de ventilation respectent les exigences. Voir *5.1.2* pour les dimensions des ouvertures d'air de ventilation.
- L'appareil est de type étanche si l'air de combustion provient de l'extérieur du bâtiment via un flexible connecté à l'un des suivants :
  - entrée d'air de combustion de l'appareil.
  - entrée d'air de combustion du boîtier d'air de combustion.
  - entrée d'air de combustion du ventilateur de convection /boîtier d'air de combustion.
- En cas de connexion différente de ces trois possibilités, l'appareil n'est pas de type étanche et les données d'étanchéité de fuite indiquées au chapitre *7* ne sont pas valides.
- Nous recommandons vivement l'installation d'un clapet dans le tuyau d'alimentation en air de combustion externe pour éviter tout débris dans le tuyau et la formation de condensation de vapeur d'eau dans l'appareil au repos.

1. Identifiez l'emplacement dans la paroi extérieure ou au sol (dans un vide sanitaire ventilé) pour l'entrée d'alimentation en air de combustion externe.
2. Percez un orifice dans le sol ou la paroi extérieure d'au moins 125 mm de diamètre.
3. Installez une grille dans l'orifice de la paroi extérieure. Une grille n'est pas nécessaire si l'alimentation en air de combustion provient du vide sanitaire sous le sol.

4. Le cas échéant, sélectionnez l'une des 3 ouvertures d'entrée à gauche, à droite ou au fond du boîtier d'entrée d'air de combustion ou du ventilateur de convection / boîtier d'entrée d'air de combustion en option.

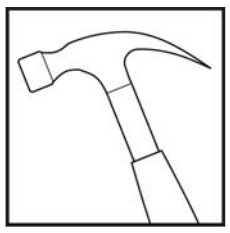

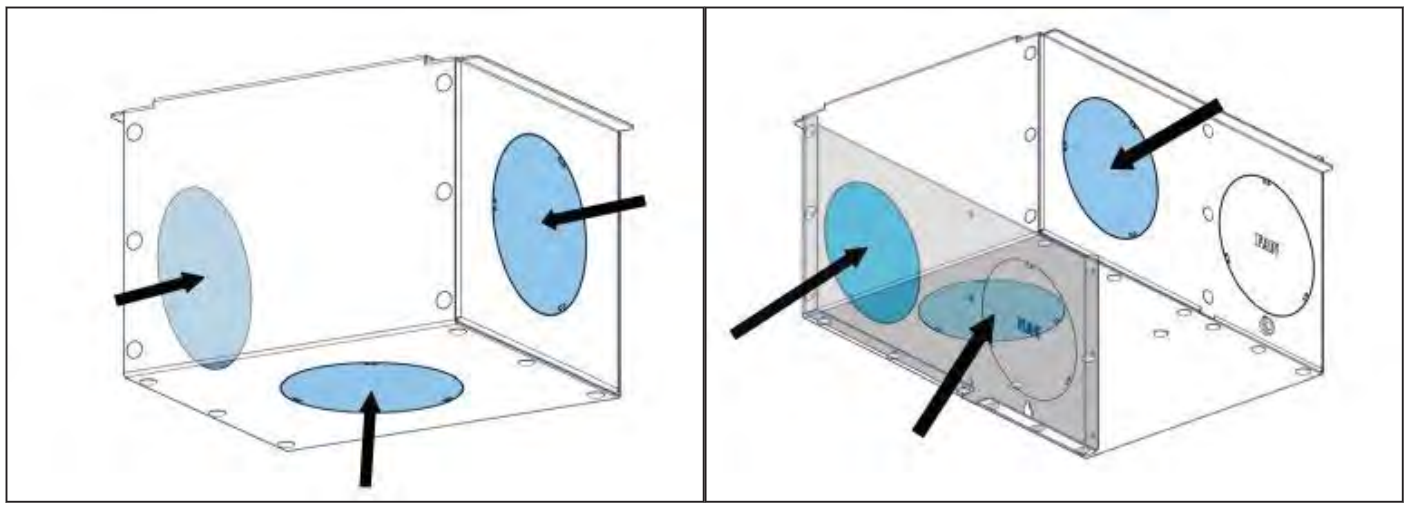

   a) Avec un marteau, retirez la plaque prédécoupée dans l'ouverture d'entrée sélectionnée pour le boîtier d'entrée d'air de combustion /air de convection optionnel.
   b) Placez l'adaptateur de collier dans l'ouverture d'entrée ouverte.
   c) Dépliez les 3 lèvres de l'adaptateur de collier afin de le fixer sur l'ouverture d'entrée.
5. Connectez un flexible en aluminium d'un diamètre de 125 mm à l'entrée d'air de combustion sur l'appareil ou l'adaptateur de collier. Sécurisez la connexion avec un collier.
6. Connectez l'autre bout avec l'orifice dans le sol ou à la grille dans le mur. Utilisez un connecteur adapté.

5.3.5 Connexion de kit de convection (option)

Connexion du tuyau en aluminium sur l'appareil

1. Sur le boîtier d'air de convection, sélectionnez l'une des 2 ouvertures d'entrée identifiée par "FAN" (Ventilateur) à droite ou à gauche.

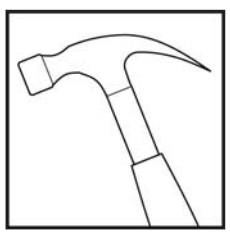

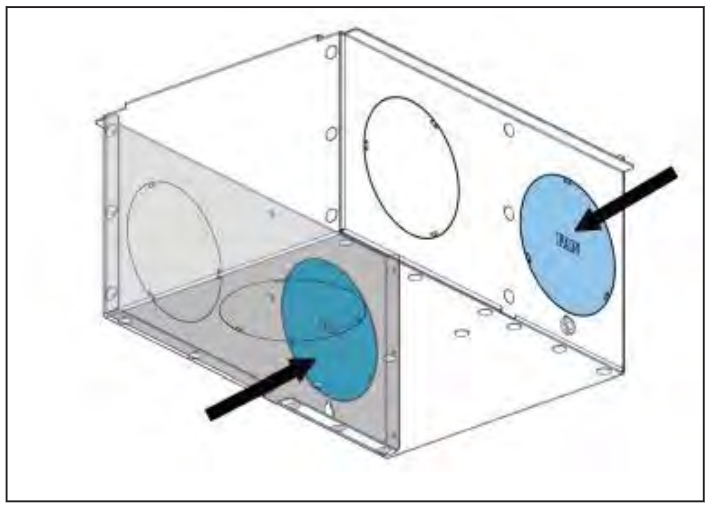

   a) Avec un marteau, retirez une (1) plaque prédécoupée dans l'ouverture d'entrée d'air de convection sélectionnée.
   b) Placez l'adaptateur de collier dans l'ouverture d'entrée ouverte.
   c) Dépliez les 3 lèvres de l'adaptateur de collier afin de le fixer sur l'ouverture d'entrée.
   d) Connectez un flexible en aluminium sur l'adaptateur de collier. Utilisez un collier de flexible.

2. Connectez un flexible en aluminium sur un boîtier de raccord dans le coffre du conduit de cheminée.
3. Sur l'appareil, retirez les deux plaques prédécoupée dans les ouvertures de sortie d'air de convection avec un marteau.

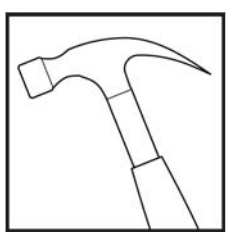

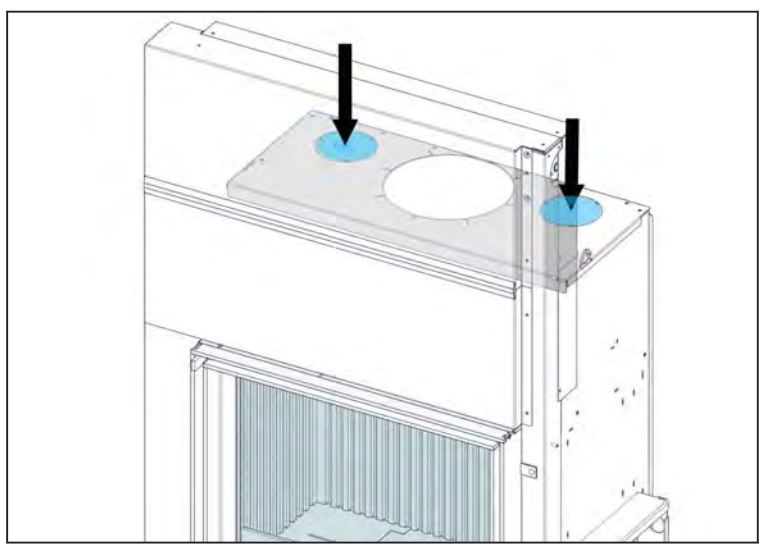

4. Placez l'adaptateur de collier dans les ouvertures d'entrée ouvertes.
5. Dépliez les 3 lèvres de chaque adaptateur de collier afin de le fixer sur l'ouverture d'entrée.
6. Connectez les flexibles en aluminium (B) sur les adaptateurs de collier (A). Utilisez les colliers de flexible (C).
7. Connectez les flexibles en aluminium sur les boîtiers de raccord dans le coffre du conduit de cheminée.

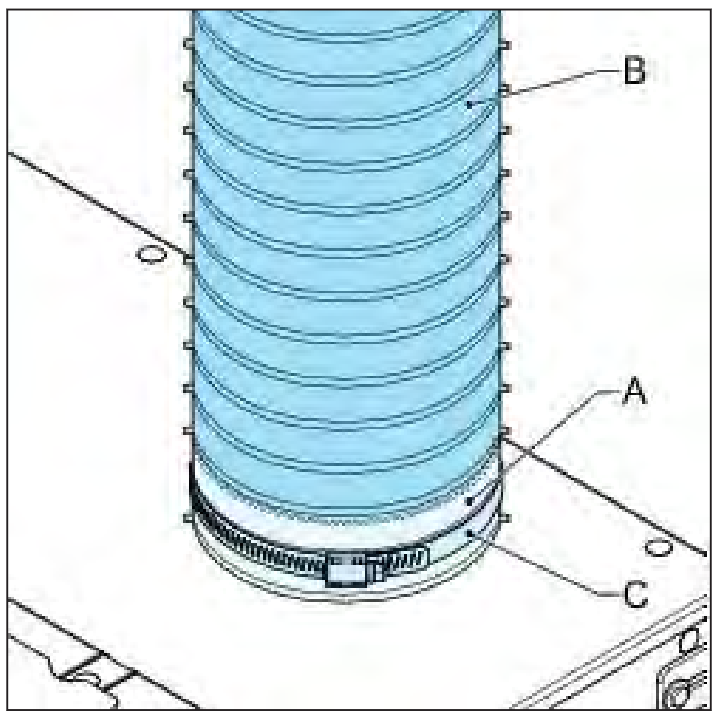

5.3.6 Isolation de l'appareil

Précaution :

- Utilisez de la laine isolante céramique libre blanche. N'utilisez pas de la laine de verre ou de roche. Ces matériaux peuvent produire une odeur désagréable ainsi que des fumées indésirables et s'avèrent inadaptées aux températures élevées.

Table 5 : Exigences de laine isolante céramique

Thermorésistance	> 700 °C
Densité	> 80 kg/m^3

- Placez une couche de laine céramique d'une épaisseur minimum de 5 cm sur l'appareil, en dessous et sur ses côtés.
- Préservez un dégagement approximatif de 10 cm entre l'avant de l'appareil et celui de la cheminée.

5.3.7 Construire la cheminée

Précaution :

- Si l'appareil est placé contre un mur porteur ou combustible, prévoyez une paroi d'isolation non-combustible d'une épaisseur minimum de 100 mm et présentant une conductivité thermique maximum de 0,10 W/m.K entre eux à une distance minimum de 20 mm du mur porteur ou combustible.

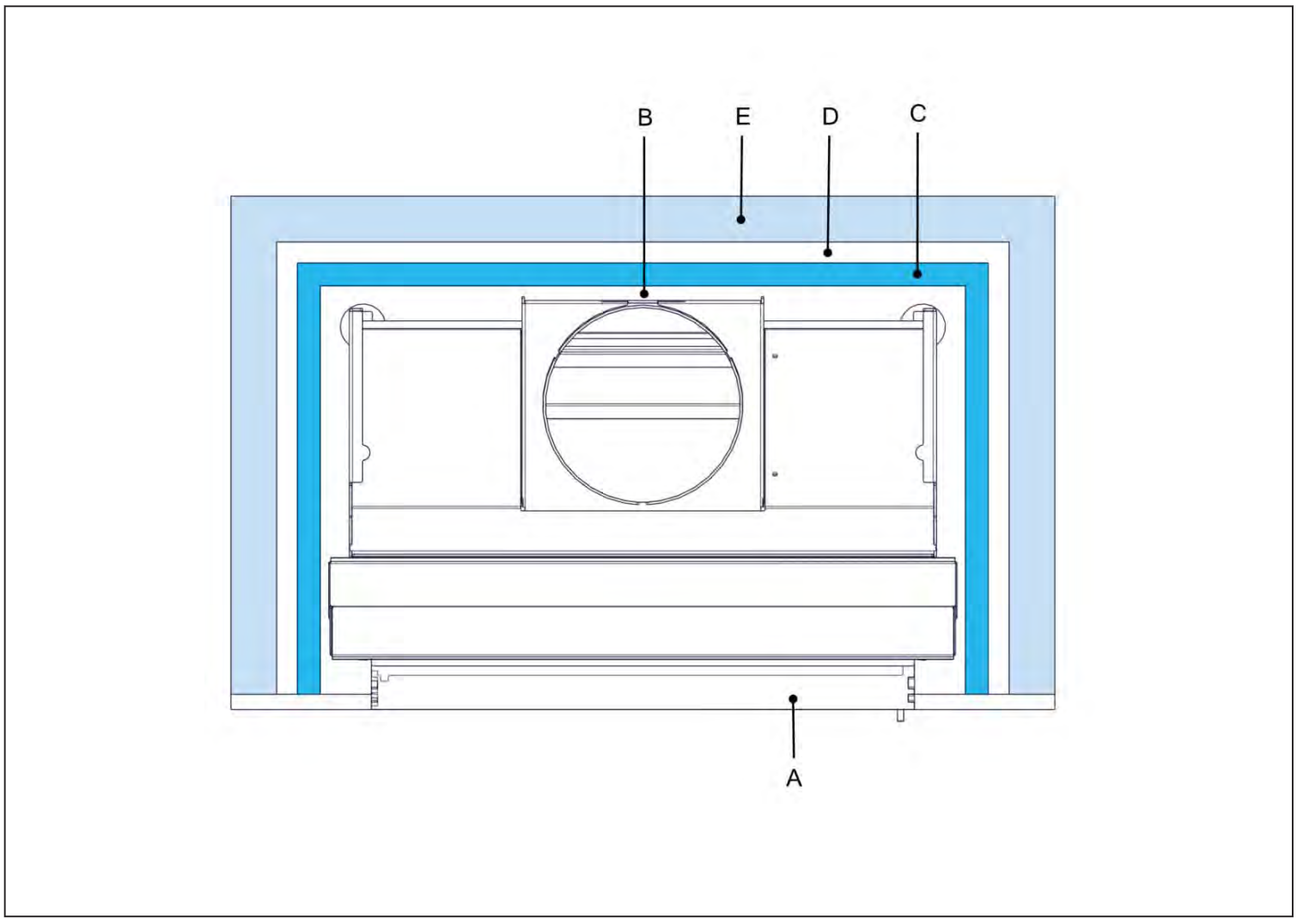

Table 6 : Installation contre des murs porteurs ou combustibles

	Élément	Description
A	Appareil	
B	Vide d'air	Espace entre l'appareil et la plaque d'isolation. Largeur de vide d'air minimum de 3 mm
C	Plaque d’isolation	Plaque en matériau non-combustible d'une épaisseur minimum de 100 mm et présentant une conductivité thermique minimum de 0,10 W/m.K
D	Vide d'air	Espace entre la plaque d'isolation et le mur. Largeur de vide d'air minimum de 20 mm
E	Mur	Paroi latérale ou arrière existante en matériau combustible ou mur porteur

Précaution :

- Placez une plaque d'isolation non-combustible d'une épaisseur minimum de 40 mm et présentant une conductivité thermique maximum de 0,10 W/m.K sur une distance minimum de 50 mm d'un plafond combustible.

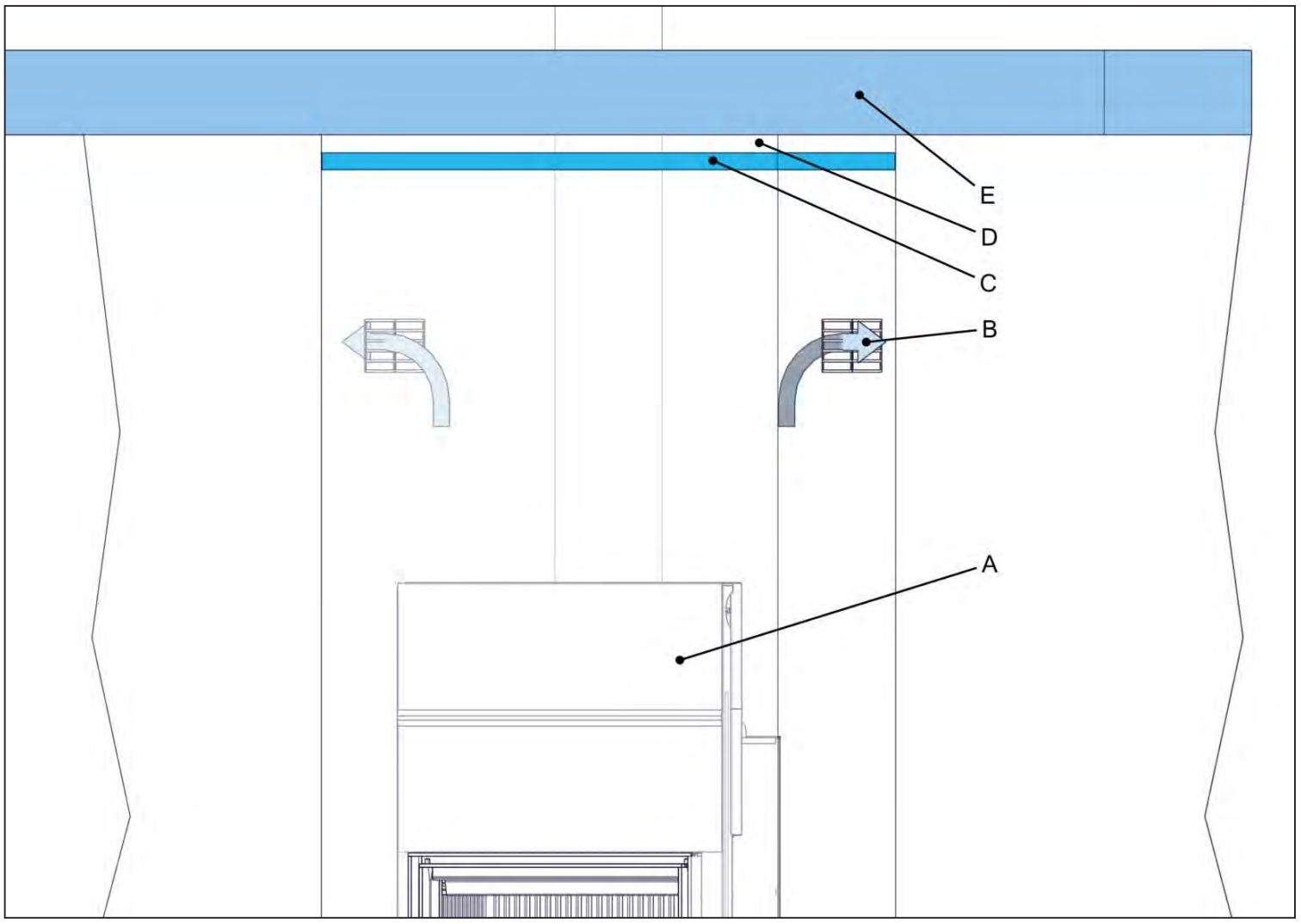

Table 7 : Installation contre un plafond combustible

	Élément	Description
A	Appareil	
B	Sortie d’air de ventila-tion	Sortie d'air chauffé du coffre du conduit de cheminée
C	Plaque d’isolation	Plaque en matériau non-combustible d'une épaisseur minimum de 40 mm et présentant une conductivité thermique minimum de 0,10 W/m.K
D	Vide d'air	Espace entre la plaque d'isolation et le mur. Largeur de vide d'air minimum de 50 mm
E	Plafond	Plafond existant en matériau combustible

Précaution :

- Assurez-vous que la maçonnerie est construite avec un dégagement d'au moins 3 mm entre elle et le sommet ainsi que les côtés de l'appareil. L'appareil peut afficher une certaine dilatation en fonctionnement du fait de la chaleur.

Note :

- Assurez-vous que l'épaisseur de tout plâtre est prise en compte lors de la construction de la maçonnerie.
- N'utilisez pas de ruban opaque sur l'appareil. Le ruban opaque endommage la peinture de l'appareil.
- Si vous utilisez d'autres matériaux que la brique, installez-les selon les instructions de leur fournisseur.
- Si vous utilisez d'autres matériaux que la brique, consultez les instructions de leur fournisseur pour en savoir plus sur la nécessité d'employer un manteau en fer.

1. Identifiez les positions d'installation des boîtiers de raccord des entrées et sorties d'air de ventilation. Voir *5.1.2* pour les exigences de dimensions des ouvertures d'air de ventilation.

Important : Uniquement pour le système Barbas Opti-Air optionnel.

- Assurez-vous de placer le bout du câble de mesure de température NTC à proximité de l'emplacement prévu de la grille d'entrée d'air de ventilation.
- Assurez-vous de placer le support de batterie à proximité de l'emplacement prévu de la grille d'entrée d'air de ventilation.

2. Le cas échéant, identifiez les positions d'installation des boîtiers de raccord des entrées et sorties d'air de convection. Voir *5.1.2* pour les exigences de distances minimum du plafond et du mur voisin.
3. Identifiez la position d'installation du variateur du ventilateur de convection.
4. Construisez la maçonnerie autour de l'appareil jusqu'au châssis supérieur autour de la vitre.
   a) Installez les boîtiers de raccord des entrées d'air de ventilation.
   b) Placez le bout du câble de mesure de température NTC dans le boîtier de raccord de l'une des entrées d'air de ventilation. Assurez-vous que l'air de ventilation circule autour du bout du câble de mesure de température NTC.
   c) Le cas échéant, installez les boîtiers de raccord des entrées d'air de convection.
   d) Le cas échéant, installez le variateur du ventilateur de convection.
5. Le cas échéant, installez un manteau en fer pour soutenir la maçonnerie au-dessus de l'appareil. Placez le manteau en fer de chaque côté de la maçonnerie. Préservez un espace d'au moins 3 mm entre l'appareil et le manteau en fer.
6. Le cas échéant, installez les flexibles en aluminium du kit de convection. Voir *5.3.5*.
7. Construisez la cheminée autour de l'appareil.
   a) Installez les boîtiers de raccord des sorties d'air de ventilation.
   b) Le cas échéant, installez les boîtiers de raccord des sorties d'air de convection.
8. Installez le châssis autour de l'appareil.

5.3.8 Fixation d'une barre de pierre d'un fournisseur tiers (option)

Si l'appareil a été commandé avec la possibilité de fixer une barre de pierre d'un autre fournisseur que Barbas, exécutez la procédure pour fixer la barre de pierre sur l'appareil.

1. Desserrez les 2 vis tenant l'adaptateur de barre de pierre avec une clé hex de 3 mm.

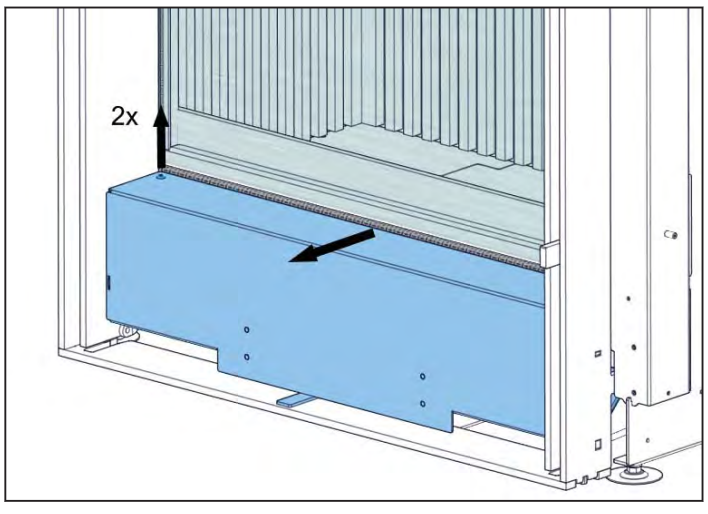

2. Retirez l'adaptateur.

3. Placez du ruban adhésif double-face sur les 2 surfaces intérieures de la barre de pierre

Important : Pour vous assurer que le ruban adhésif adhère fermement, nettoyez les surfaces de la barre de pierre et de l'adaptateur. Consultez le fournisseur de la barre de pierre pour ses instructions de nettoyage.

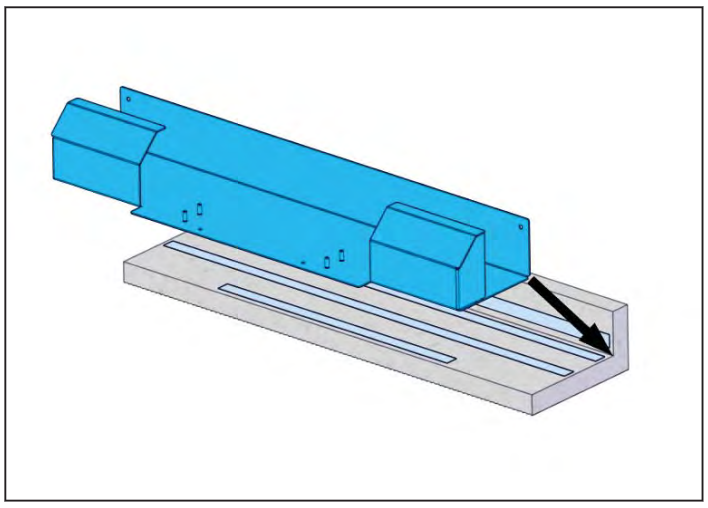

4. Pressez l'adaptateur de barre de pierre dans le coin de la barre de pierre et serrez-les fermement ensemble. Assurez-vous que le côté de la barre de pierre coïncide avec celui de l'adaptateur.

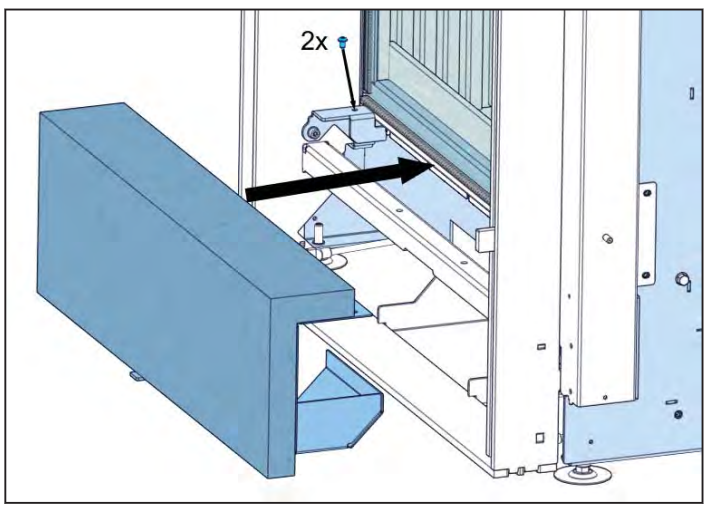

5. Placez l'adaptateur avec la barre de pierre sur l'appareil et serrez les 2 vis avec une clé hex de 3 mm.

5.3.9 Effectuer le contrôle final de l'appareil

Précaution :

Attendez 4 semaines après l'installation avant d'utiliser l'appareil. Le ciment employé pour la cheminée doit durcir afin d'éviter tout dommage du plâtrage.

1. Assurez-vous que la porte s'ouvre et se ferme facilement.
2. Assurez-vous que le pare-étincelles s'ouvre et se ferme facilement.
3. Le cas échéant : Assurez-vous que le levier de commande bouge librement à droite et à gauche sans bruit intempestif.
4. Assurez-vous que toutes les plaques en fonte et les déflecteurs sont correctement positionnés.
5. Le cas échéant : Démarrez le ventilateur de convection et assurez-vous qu'il ne produit aucun son inhabituel (grincement). Un léger bourdonnement n'est pas un son étrange.

Contactez votre revendeur si le contrôle final expose un défaut.

6 Maintenance

Avertissement :

Assurez-vous que l'appareil a refroidi complètement avant d'exécuter les procédures de cette section.

Effectuez toutes les procédures de cette section au minimum chaque année.

6.1 Appareil

1. Retirez les cendres du sol de la chambre de combustion.
2. Examinez les joints de porte. Remplacez les joints endommagés.
3. Retirez la grille et videz le cendrier.
4. Examinez l'état des deux déflecteurs. Remplacez en cas de dommage. Voir *6.6* pour l'accès aux déflecteurs.
5. Nettoyez chaque côté de la vitre avec un vaporisateur pour verre ou un détergent de cuisinière céramique.
6. Nettoyez l'intérieur de l'appareil avec une brosse douce.
7. Nettoyez les pièces métalliques à l'extérieur de l'appareil avec un chiffon non-pelucheux. Utilisez une bombe aérosol de laque thermorésistante Barbas pour réparer tout dommage du laquage.

6.2 Accès à l'intérieur de la porte

1. Assurez-vous que la porte est fermée.
2. Faites tourner le châssis vers l'avant.

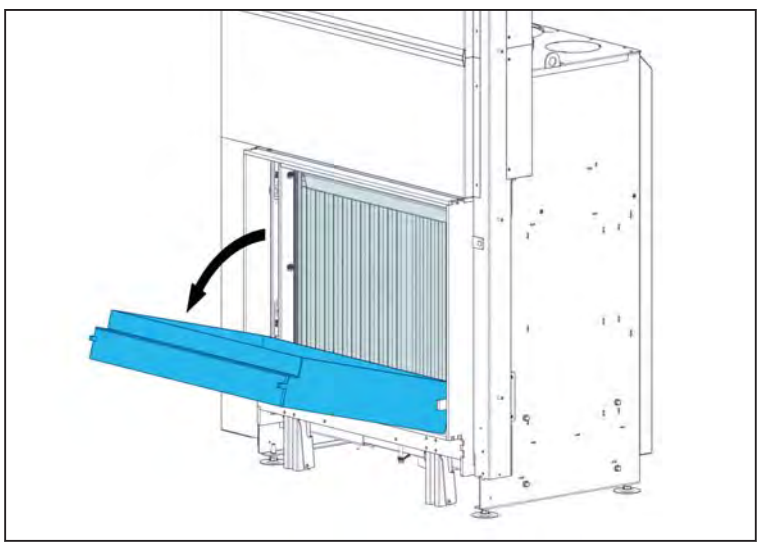

3. Faites tourner la porte à 90 degrés dans le sens horaire.

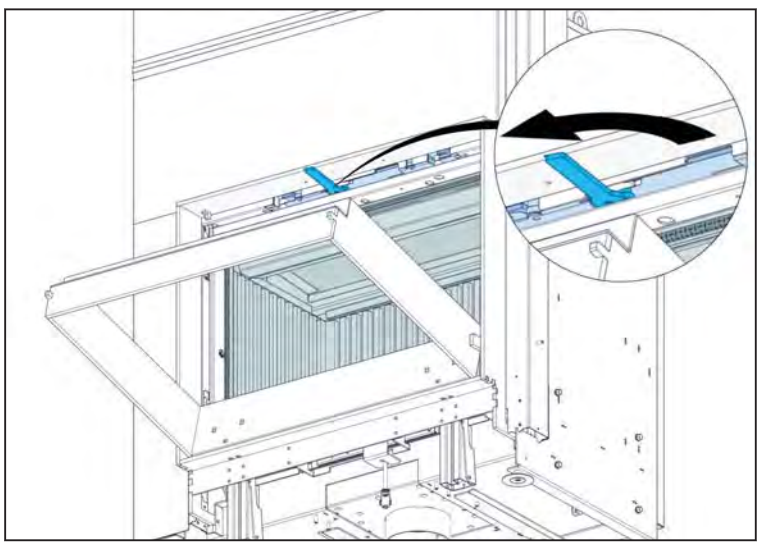

4. Faites tourner la porte vers l'avant.
5. L'intérieur de la porte et de la vitre est maintenant accessible pour son inspection et son nettoyage.
6. Pour fermer la porte. et le châssis, répétez les étapes 2 à 4 dans l'ordre inverse. Assurez-vous que le verrou de porte est fermé.

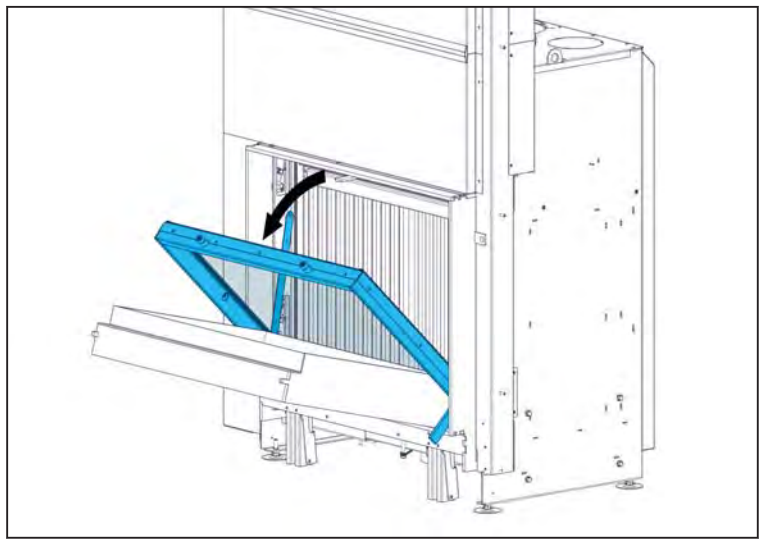

6.3 Alimentation en air de combustion

1. Assurez-vous que l'entrée du tuyau de l'alimentation en air de combustion externe n'est pas obstruée par des feuilles ou autres débris.
2. Nettoyez l'entrée du tuyau de l'alimentation en air de combustion externe.

6.4 Système d’air de convection

Note :

Exécutez la procédure de cette section uniquement si un système d'air de convection a été installé.

1. Nettoyez les 2 ouvertures d'entrée pour l'air de convection.
2. Nettoyez les 2 ouvertures de sortie pour l'air de convection.

6.5 Conduit de cheminée

Note :

Nous recommandons de contacter une société agréée de ramonage de conduit de cheminée pour l'inspection et le nettoyage du conduit de cheminée.

1. Nettoyage et inspection du conduit de cheminée.
2. Assurez-vous de l'absence d'obstruction dans le conduit de cheminée, ainsi des nids d'oiseaux.
3. Assurez-vous que le conduit de cheminée est en bon état. Recherchez les fissures, pièces desserrées et fuites de gaz de conduit. Nous recommandons l'usage d'une caméra d'inspection.

Assurez-vous de retirer l'écran thermique ainsi que les déflecteurs supérieur et inférieur avant le ramonage du conduit de cheminée. Voir *6.6*.

Assurez-vous de replacer l'écran thermique ainsi que les déflecteurs supérieur et inférieur une fois le ramonage du conduit de cheminée terminé et avant l'allumage de l'appareil. Voir *6.7*.

6.6 Retrait des déflecteurs

Afin de préparer le conduit de cheminée pour son ramonage, exécutez toutes les procédures de cette section.

6.6.1 Retrait de l'écran thermique

1. Poussez vers le haut (1) l'avant de l'écran thermique et tirez-le en avant (2) puis abaissez-le en position verticale (3).
2. Retirez l'écran thermique de l'appareil.

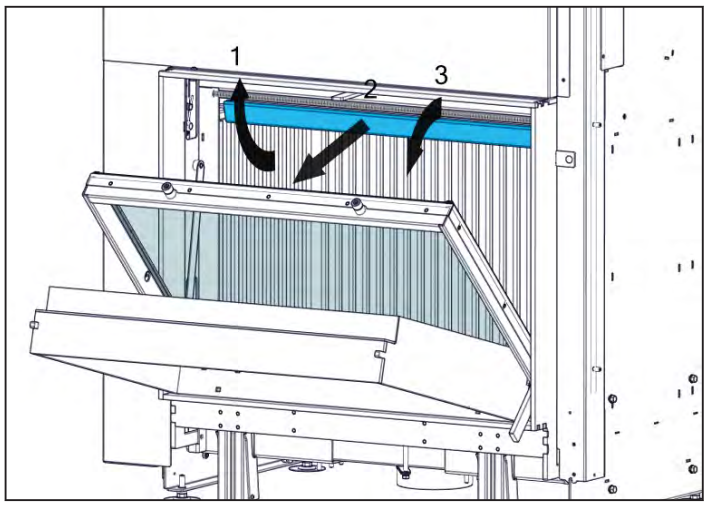

6.6.2 Retrait du déflecteur inférieur

1. Poussez vers le haut le côté gauche du déflecteur inférieur (1).
2. Faites tourner le déflecteur inférieur légèrement vers l'avant.
3. Abaissez le côté droit du déflecteur inférieur (3) et retirez-le de l'appareil.

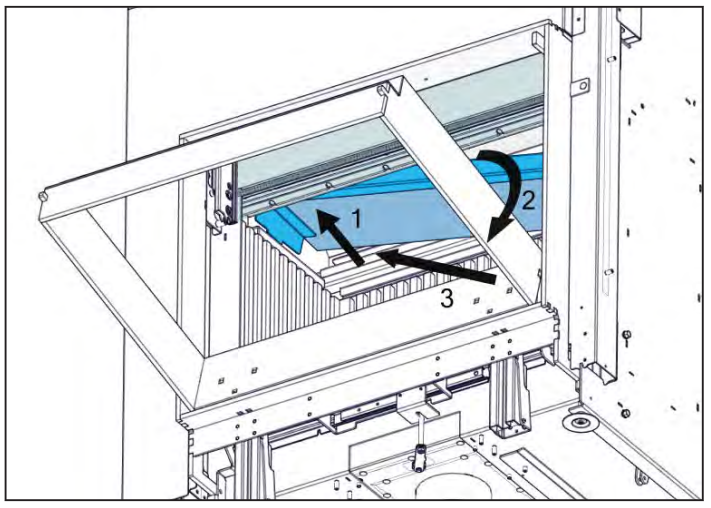

6.6.3 Retrait du déflecteur supérieur

1. En employant les 2 mains, tenez le déflecteur supérieur par l'arrière.
2. Tournez l'avant du déflecteur supérieur pour le positionner à la verticale.
3. Remontez le déflecteur par-dessus les supports.

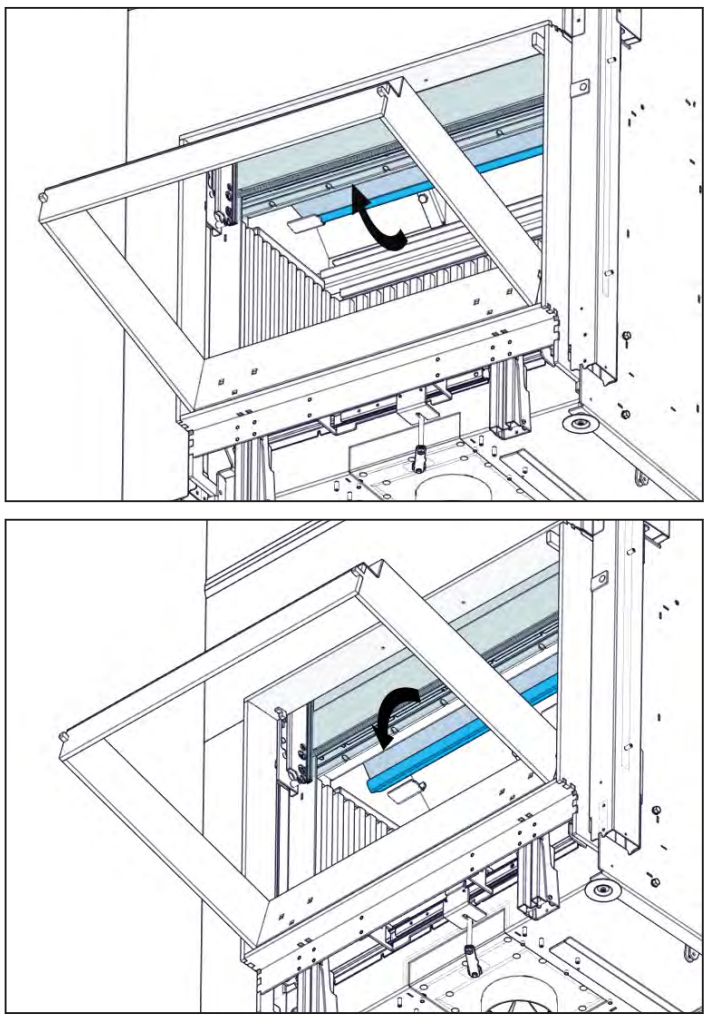

4. Abaissez le côté droit du déflecteur supérieur et retirez-le de l'appareil.

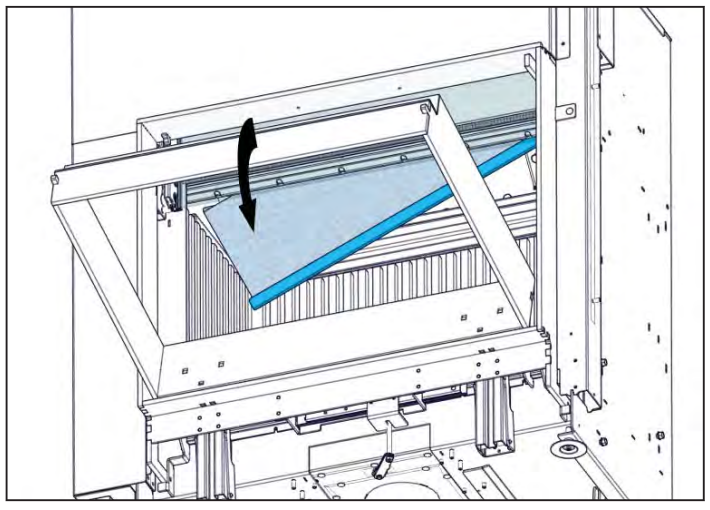

6.7 Placement des déflecteurs

Exécutez toutes les procédures de *6.6* dans l'ordre inverse.

1. Placez le déflecteur supérieur. Assurez-vous que le rebord en acier est dirigé en arrière après le placement.
2. Placez le déflecteur inférieur.
3. Placez l'écran thermique et serrez la vis creuse contre l'écran thermique puis serrez avec l'écrou.

6.8 Système Opti-Air

Il est recommandé de changer la pile de secours 9 V chaque année.

1. Retirez la grille d'entrée d'air de ventilation.
2. Prenez le boîtier de pile et ouvrez le couvercle.
3. Remplacez la pile 9 V et fermez le couvercle.
4. Remettez le boîtier de pile et la grille d’entrée d’air de ventilation.

7 Données techniques

7.1 Données techniques

Table 8 : Données techniques Evolux 70-55

Nom	Barbas	Barbas
Modèle	Evolux 70-55	Evolux 70-55 Opti-Air
Testé selon	EN 13229:2001-A2:2004 EN 16510-1 annexes D, E, F	EN 13229:2001-A2:2004 EN 16510-1 annexes D, E, F
Indice d'efficacité énergétique	101,6	108,3
Classe d'efficience énergique	A	A+
Combustible	Bûches de bois, briquettes de bois	Bûches de bois, briquettes de bois
Charge en combustible nominale	3,6 kg	3,6 kg
Puissance thermique nominale (nette)	15,5 kW	15,6 kW
Puissance thermique minimum (nette)	11 kW	11 kW
Rendement utile à puissance thermique nominale	76,4 %	79,0 %
Rendement utile à puissance thermique minimum (indicatif)	81 %	84 %
Fonction de chauffage indirect	Non	Non
Débit de fuite à 10 Pa	2,2 m^3/h (à 273 K, 1013 hPa)	2,1 m^3/h (à 273 K, 1013 hPa)
Émissions (à 13 % O_2, 273 K, 1013 hPa)		
• monoxyde de carbone (CO)	0,09 vol% (1104 mg/Nm^3)	0,08 vol% (1104 mg/Nm^3)
• particules (PM)	12 mg/Nm^3	17 mg/Nm^3
• composés organiques gazeux (COG)	49 mg/Nm^3	38 mg/Nm^3
• oxydes d'azote (NO_x)	102 mg/Nm^3	104 mg/Nm^3
Débit massique de gaz de conduit	14,6 g/s	15,3 g/s
Température de gaz de conduit	> 307 °C	> 299 °C
Tirage du conduit de cheminée	12 Pa (0,12 mbar)	12 Pa (0,12 mbar)
Connexion de gaz de conduit	Ø 257 mm, adaptée à un tuyau d'un diamètre extérieur de 250 mm	Ø 257 mm, adaptée à un tuyau d'un diamètre extérieur de 250 mm
Poids		
• Appareil basique • Appareil avec châssis réglables en hauteur et ventilateur de convection	• 320 kg • 360 kg	• sans objet • 361 kg

Épaisseur d'isolation minimum avec les parois combustibles Voir le chapitre *5.3.7* pour des instructions détaillées • paroi latérale • paroi arrière • sol • plafond	• 100 mm • 100 mm • 100 mm • 40 mm	• 100 mm • 100 mm • 100 mm • 40 mm
Index I'	0,4	0,3
Matériaux employés		
• Panneaux latéraux de chambre de combustion	Fonte de fer	Fonte de fer
• Isolation de chambre de combustion	Vermiculite 750 kg/m^3	Vermiculite 750 kg/m^3
• Grille et sol de combustion	Acier	Acier
• Déflecteur inférieur	Céramique thermorésistante 2000 kg/m^3	Céramique thermorésistante 2000 kg/m^3
• Déflecteur supérieur	Vermiculite 750 kg/m^3	Vermiculite 750 kg/m^3
Alimentation en air de combustion	Connexion de tuyau d'un diamètre de 125 mm sur l'appareil ou 3 orifices d'un diamètre de 125 mm sur le ventilateur de convection /boîtier d'entrée d'air de combustion optionnel	Connexion de tuyau d'un diamètre de 125 mm sur l'appareil ou 3 orifices d'un diamètre de 125 mm sur le ventilateur de convection /boîtier d'entrée d'air de combustion optionnel
Options disponibles	• Ventilateur de convection / Boîtier d'entrée d'air de combustion • Boîtier d'entrée d'air de combustion • Kit de 2 châssis réglables en hauteur • Pare-étincelles	• Ventilateur de convection / Boîtier d'entrée d'air de combustion • Boîtier d'entrée d'air de combustion • Kit de 2 châssis réglables en hauteur • Pare-étincelles • Commande de combustion Opti-Air
Consommation d'énergie électrique : • Ventilateur de convection • Commande de combustion Opti-Air	• 69 W ; 230 VCA • sans objet	• 69 W ; 230 VCA • adaptateur 230VCA / 6VCC
Les précautions spécifiques à mettre en œuvre pour l'assemblage, l'installation ou la maintenance du dispositif de chauffage décentralisé sont listées dans les documents joints :	• Manuel d'installation et de maintenance • Manuel utilisateur	• Manuel d'installation et de maintenance • Manuel utilisateur

7.2 Connexions sur le système Opti-Air

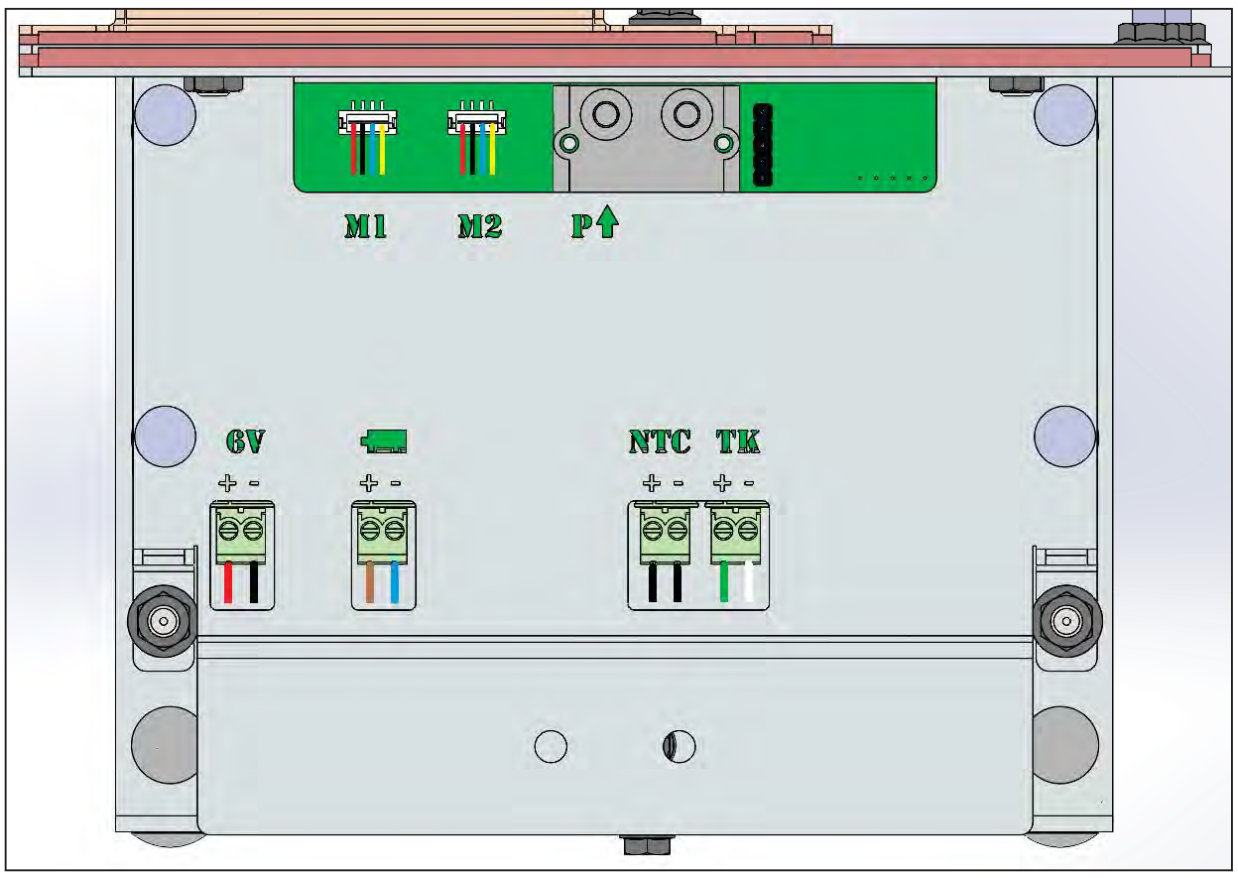

Table 9 : Connexions sur le système Opti-Air

	Élément	Description
M1	Moteur 1	Le moteur 1 entraîne la valve de commande de l'entrée d'air primaire
M2	Moteur 2	Le moteur 2 entraîne la valve de commande de l'entrée d'air secondaire et de lavage d'air
P	Mesure de pression	Connexion pour la ligne de pression sur le conduit de cheminée afin de mesurer le tirage de conduit de cheminée.
6V	Connexion électrique	Utilisez cette connexion pour l'adaptateur d'alimentation 6 VCC. **+** = fil rouge **-** = fil noir
Symbole de pile	Pile de secours 9V	Grâce à la pile de secours 9V, vous vous assurez que les clapets d'air puissent atteindre une position de sécurité en cas de coupure de l'alimentation électrique. **+** = fil brun **-** = fil bleu
NTC	Mesure de température ambiante	Mesure la température ambiante avec un élément NTC (mesure de résistance) **+** et **-** = fil noir
TK	Connexion de thermocouple	Mesure la température des gaz de conduit dans l'appareil **+** = fil vert **-** = fil blanc

8 Dimensions

8.1 Evolux 70-55 avec châssis à 3 côtés

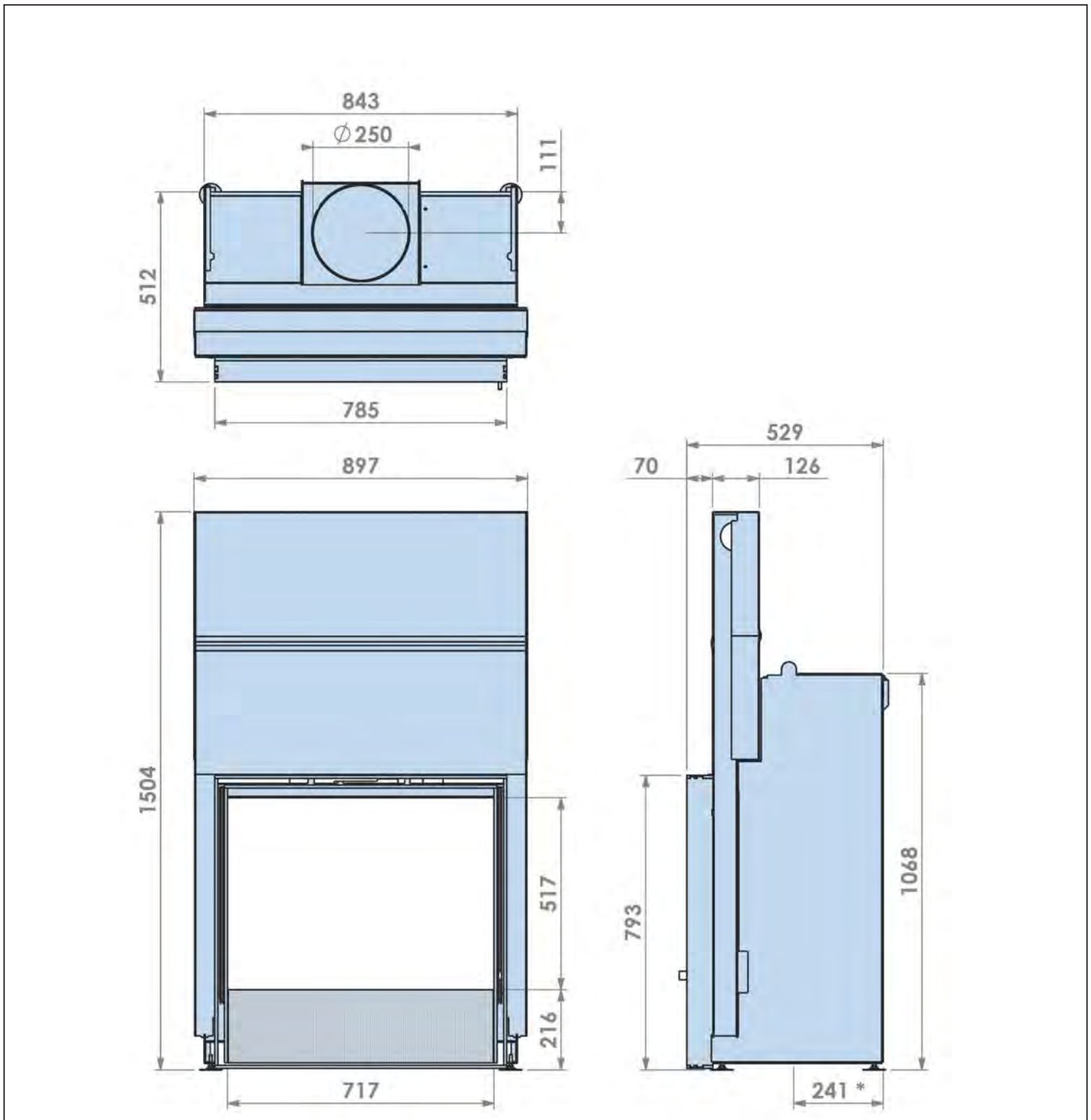

8.2 Evolux 70-55 avec châssis à 3 côtés et logement de convection

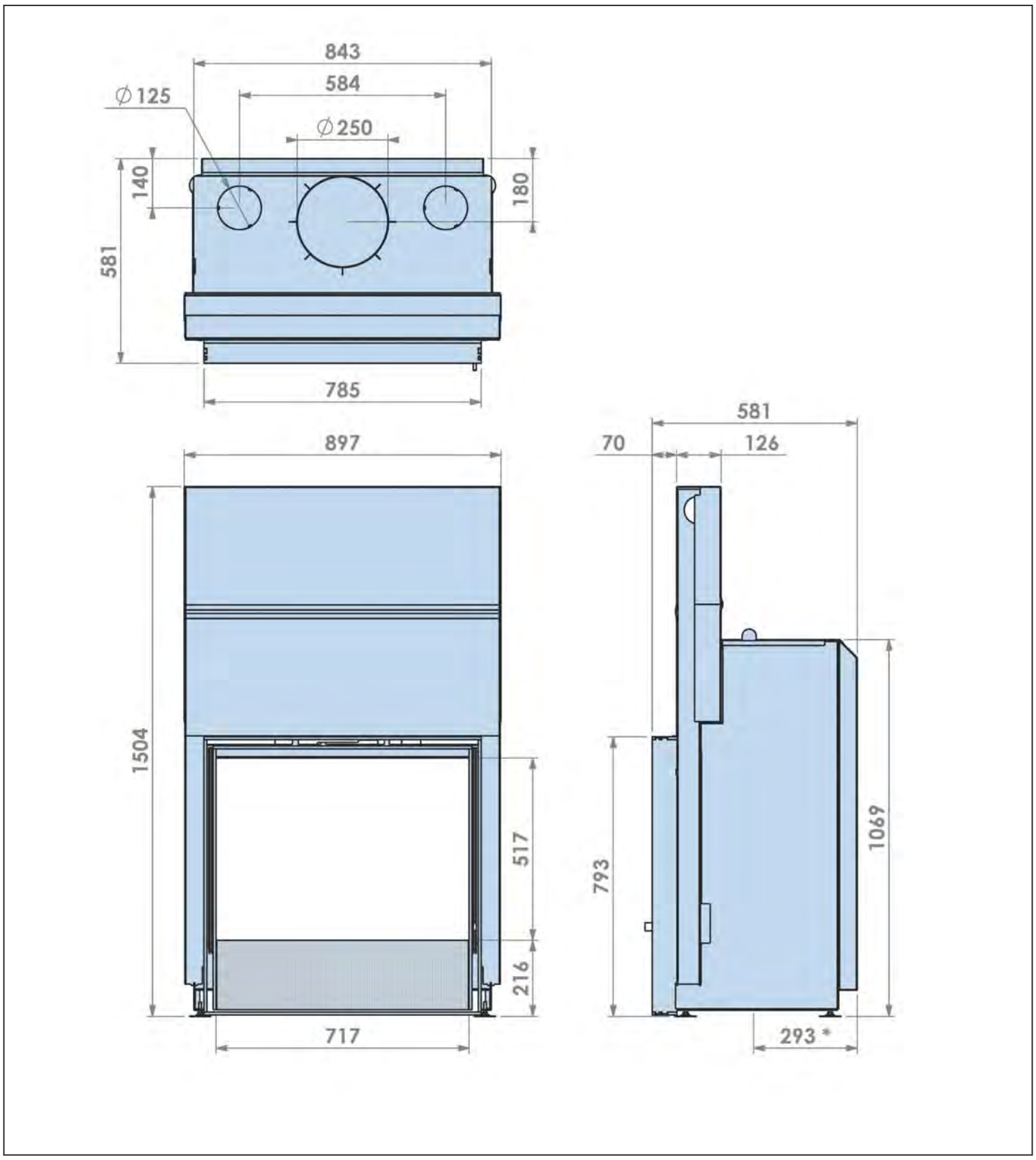

8.3 Evolux 70-55 avec châssis à 3 côtés et boîtier d'air

Avec châssis réglable en hauteur optionnel

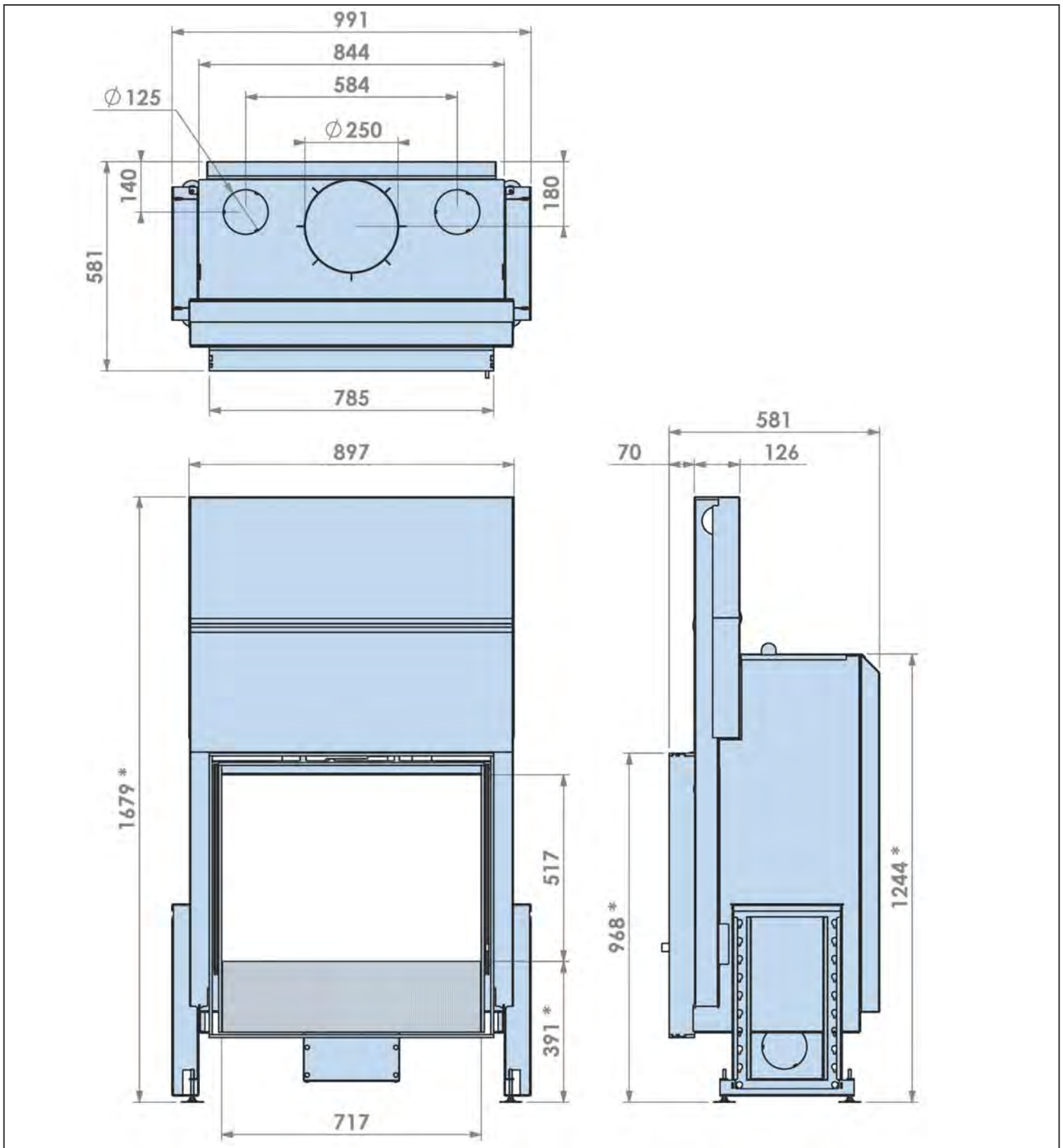

3 ouvertures d'entrée d'air de combustion (Ø 125 mm) sur la gauche, la droite et le fond du boîtier d'air.

8.4 Evolux 70-55 avec châssis à 3 côtés doté du système Opti-Air et d'un ventilateur de convection

Avec châssis réglable en hauteur optionnel

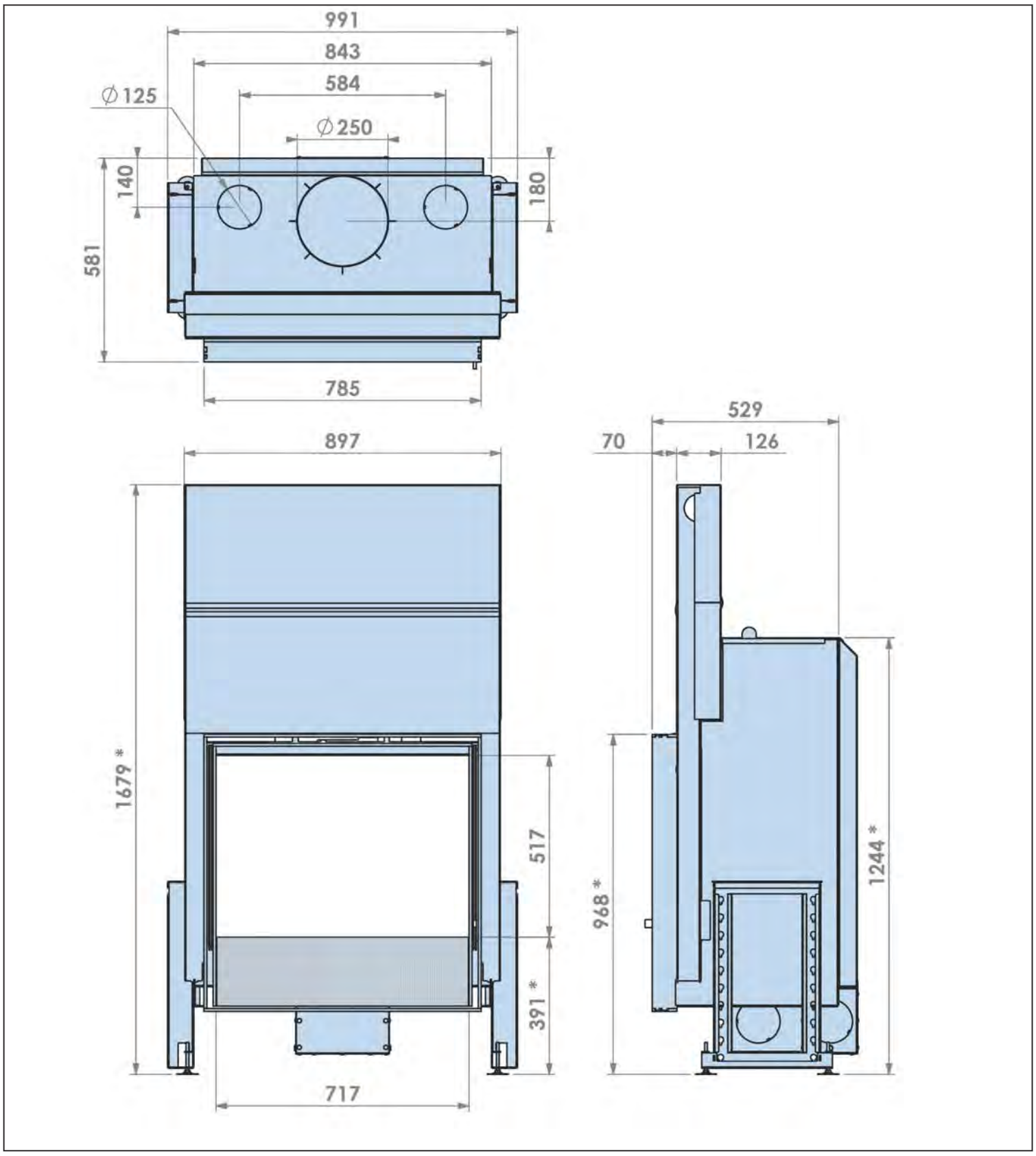

3 ouvertures d'entrée d'air de combustion (Ø 125 mm) sur la gauche, la droite et le fond du boîtier d'air.

2 ouvertures d'entrée d'air de Convection (Ø 125 mm) sur la gauche et la droite du ventilateur de convection /boîtier d'air de combustion.

8.5 Evolux 70-55 avec châssis à 3 côtés et pare-étincelles

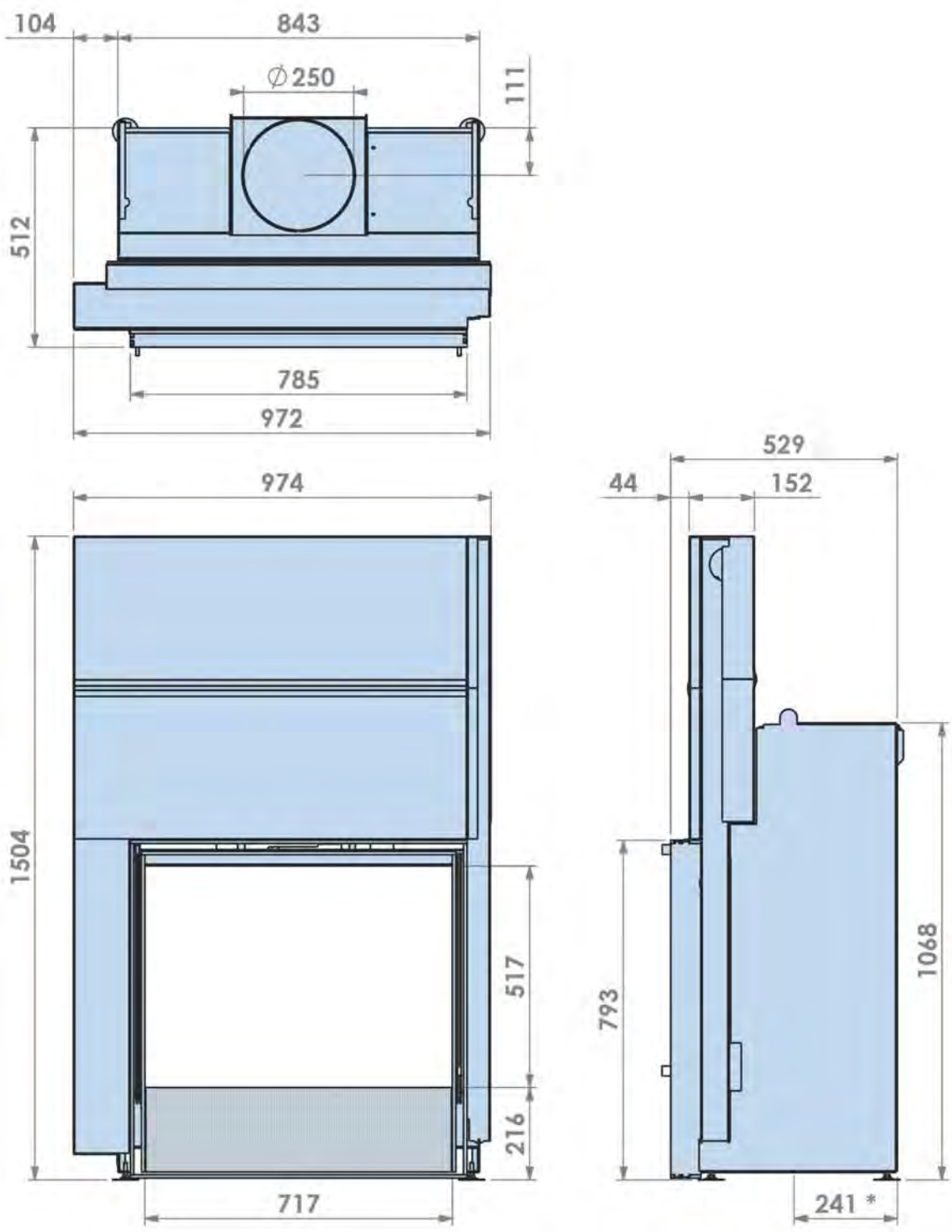

8.6 Evolux 70-55 avec châssis à 4 côtés

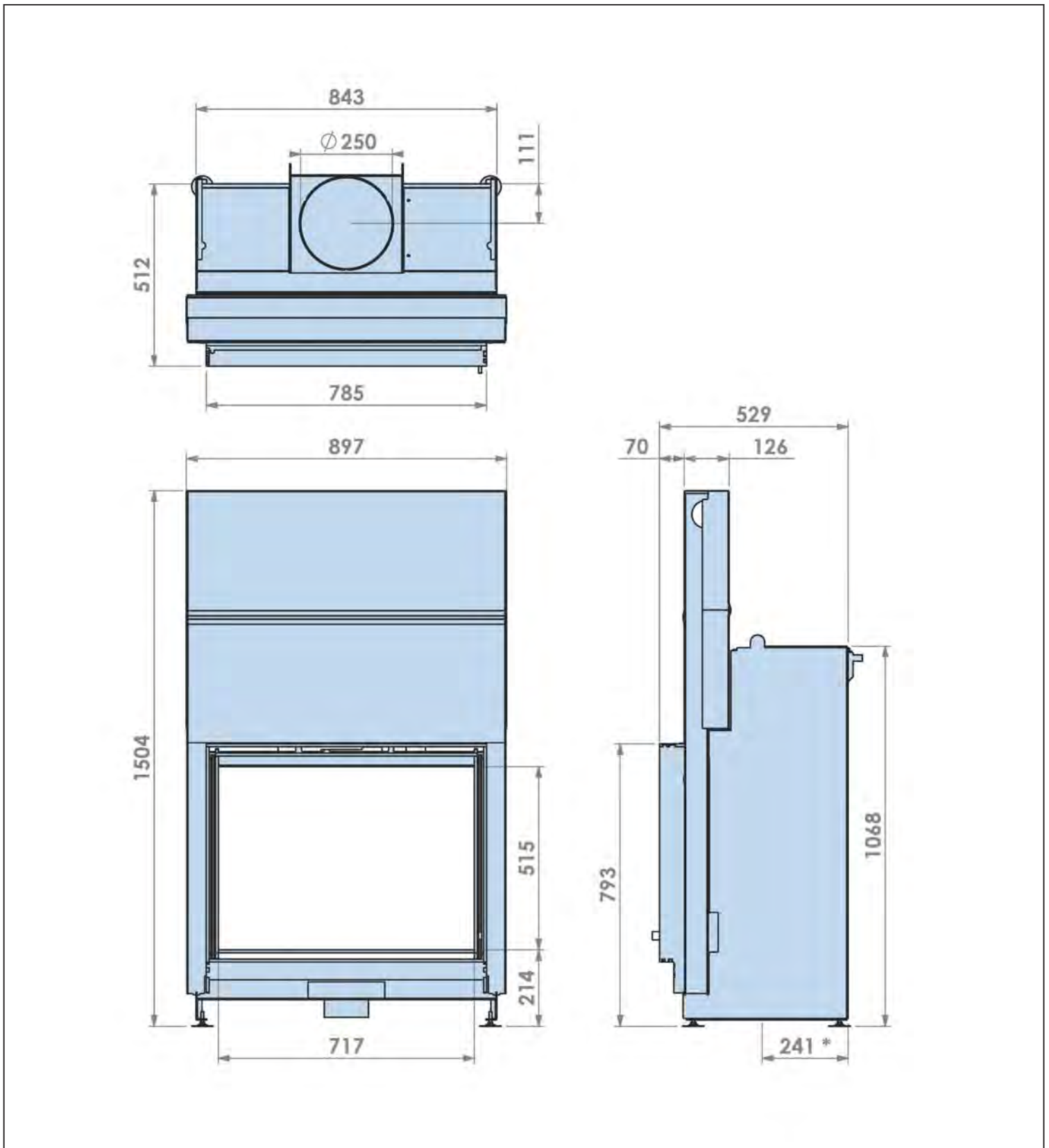

8.7 Evolux 70-55 avec châssis à 4 côtés et logement de convection

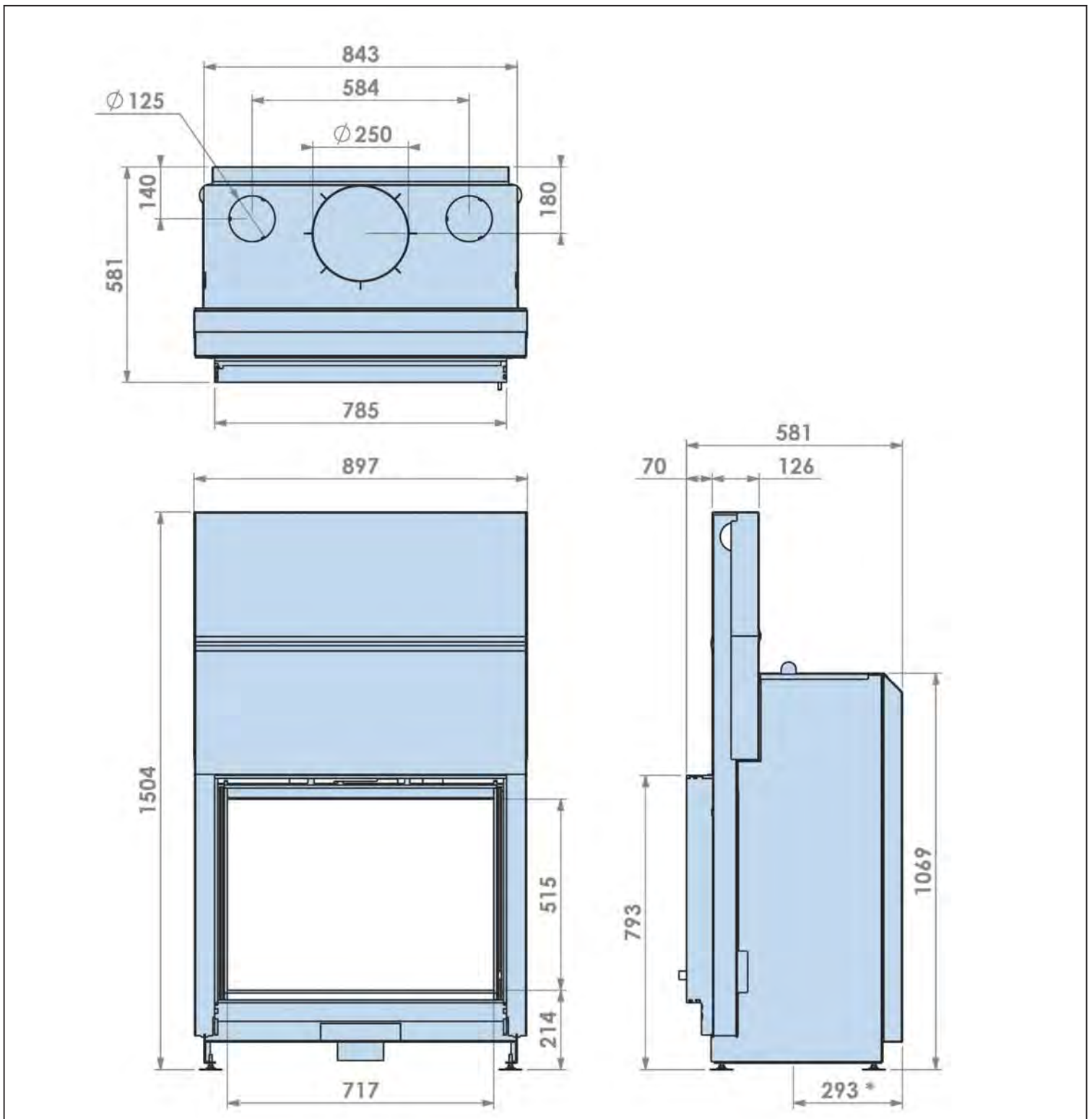

8.8 Evolux 70-55 avec châssis à 4 côtés et boîtier d'air

Avec châssis réglable en hauteur optionnel

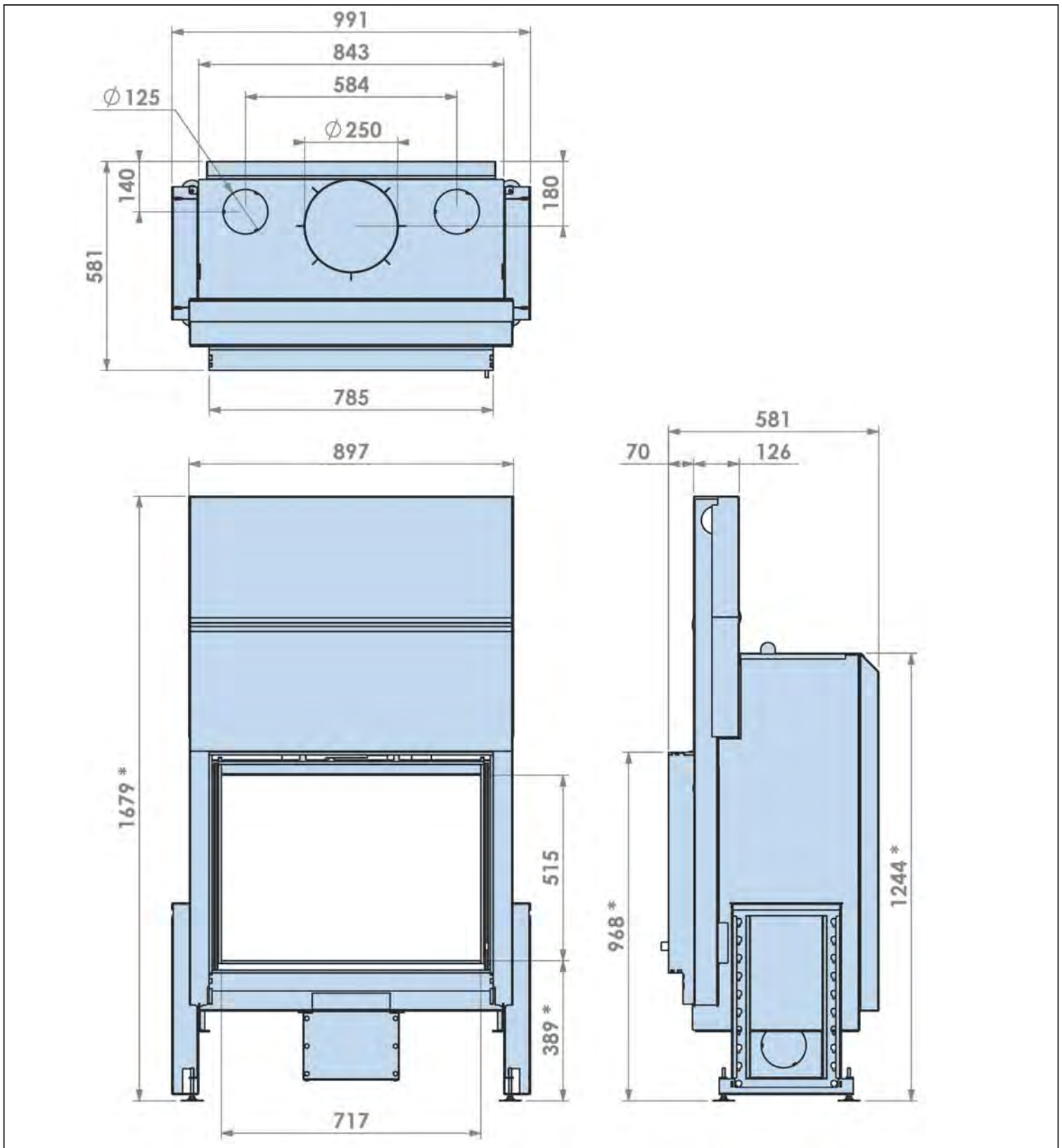

3 ouvertures d'entrée d'air de combustion (Ø 125 mm) sur la gauche, la droite et le fond du boîtier d'air.

8.9 Evolux 70-55 avec châssis à 4 côtés doté du système Opti-Air et d'un ventilateur de convection

Avec châssis réglable en hauteur optionnel

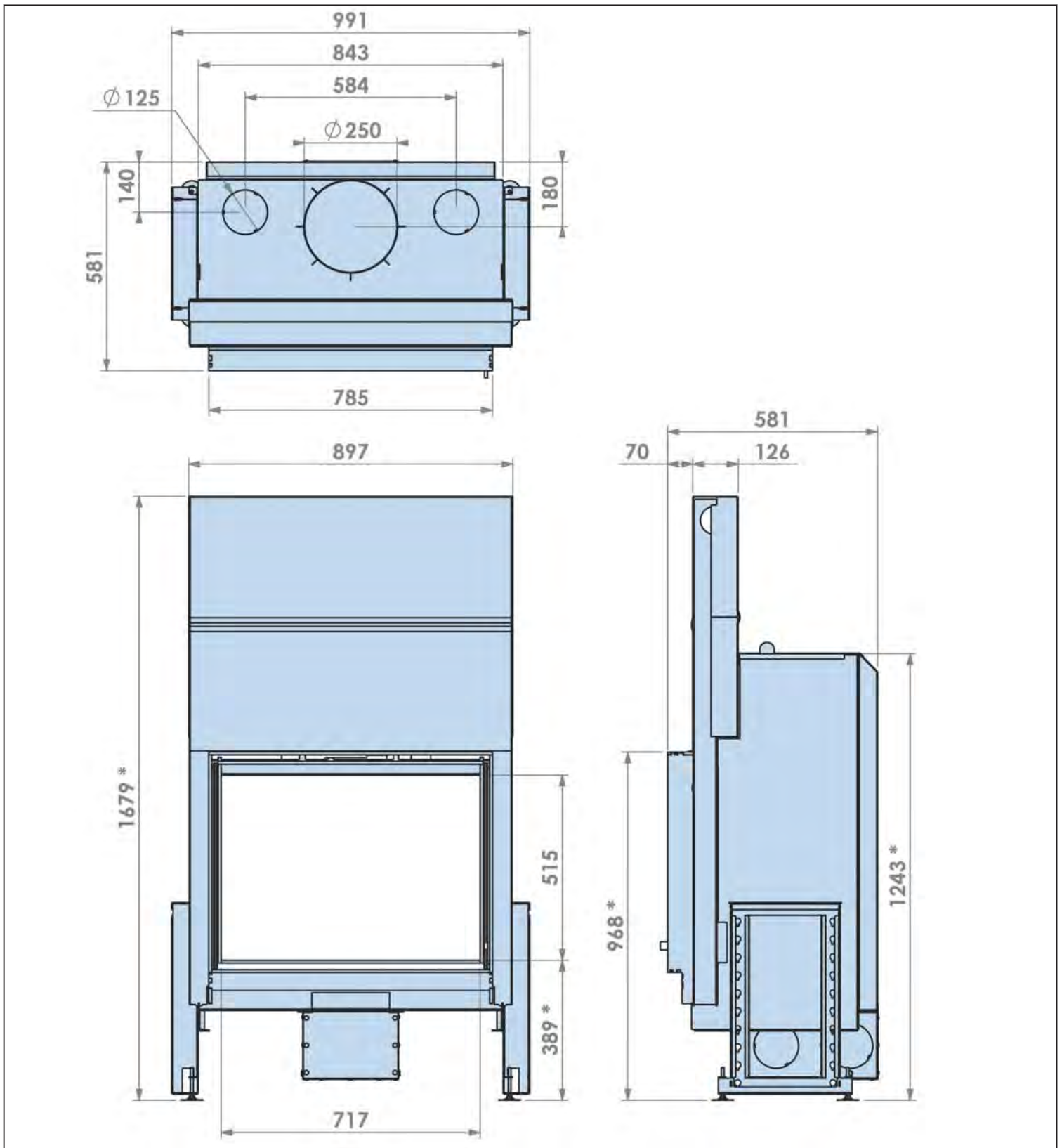

3 ouvertures d'entrée d'air de combustion (Ø 125 mm) sur la gauche, la droite et le fond du boîtier d'air.

2 ouvertures d'entrée d'air de Convection (Ø 125 mm) sur la gauche et la droite du ventilateur de convection /boîtier d'air de combustion.

8.10 Evolux 70-55 avec châssis à 4 côtés et pare-étincelles

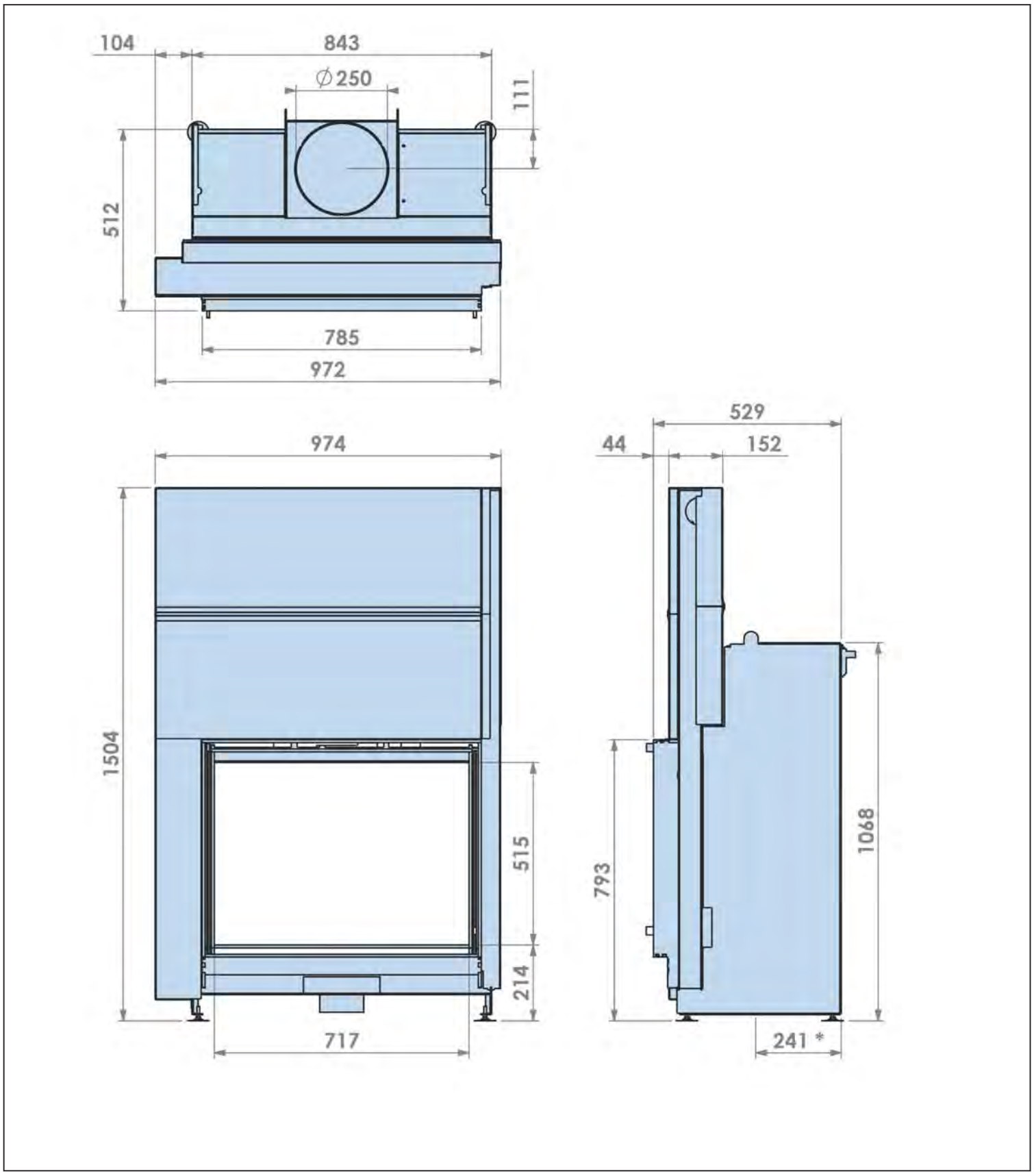

8.11 Dimensions de barre de pierre décorative

Assurez-vous que les dimensions de la barre de pierre décorative d'un fournisseur tiers respectent les dimensions de l'image suivante.

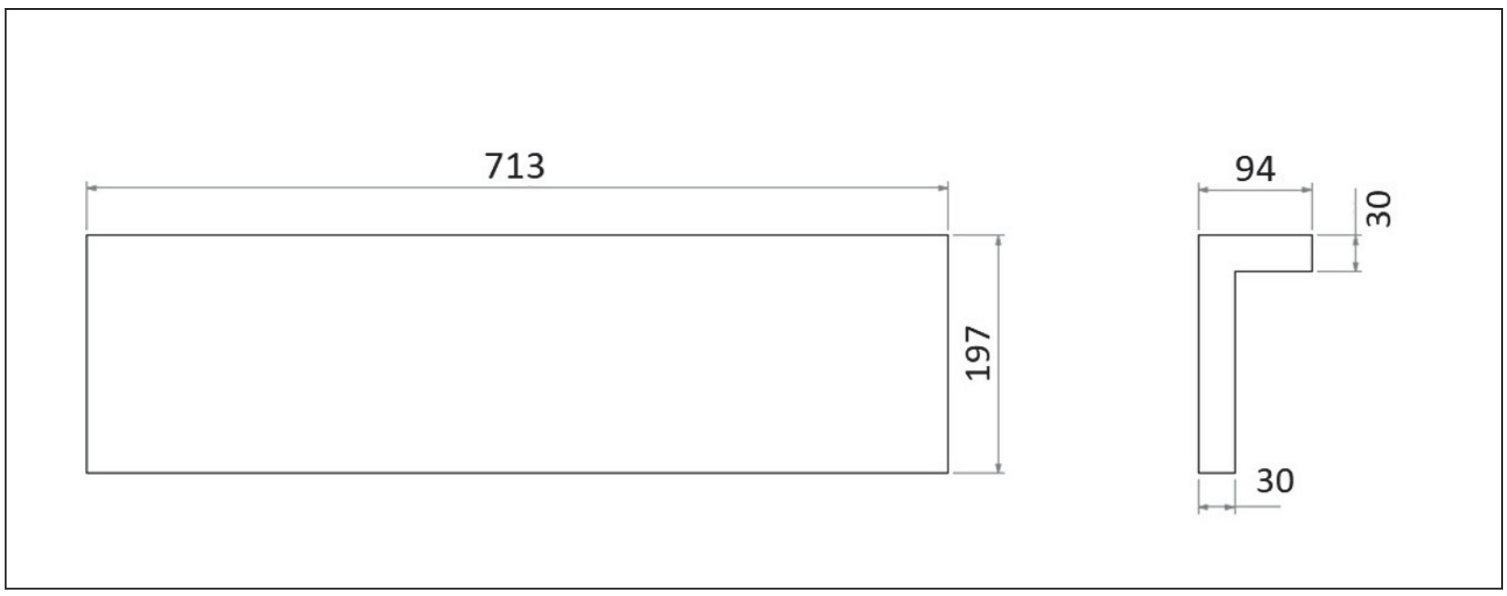

9 Conditions de la garantie

Conditions de la garantie Barbas Bellfires

Barbas Bellfires B.V. garantit la qualité des appareils Barbas fournis et celle des matériaux employés. Tous les appareils Barbas ont été développés et fabriqués selon les normes les plus exigeantes de qualité. Si, en dépit de tout, l'appareil Barbas que vous avez acheté présente un quelconque défaut, Barbas Bellfires B.V. vous offre la garantie de fabricant suivante.

Article 1 : Garantie

1. Si Barbas Bellfires B.V. détermine que l'appareil Barbas que vous avez acheté est défectueux en résultante d'un défaut de fabrication ou matériel, Barbas Bellfires B.V. garantit la réparation ou le remplacement de l'appareil à titre gratuit, sans aucun frais de pièces de rechange ou de main-d'œuvre.
2. La réparation ou le remplacement de l'appareil Barbas est entrepris par Barbas Bellfires B.V. ou le revendeur Barbas, à la discrétion de Barbas Bellfires B.V.
3. Cette garantie s'ajoute à la garantie nationale légale existante des revendeurs Barbas dealers et de Barbas Bellfires B.V. dans le pays d'achat et n'est pas destinée à limiter vos droits et prétentions sur le fondement des dispositions juridiques en vigueur.

Article 2 : Conditions de la garantie

1. Si vous souhaitez émettre une réclamation au titre de la garantie, veuillez contacter votre revendeur Barbas.
2. Les réclamations doivent être signalées aussi vite que possible après leur manifestation.
3. Les réclamations sont acceptées uniquement si elles sont communiquées au revendeur Barbas conjointement avec le numéro de série de l'appareil Barbas situé en couverture des instructions d'usage.
4. En outre, l'original du reçu (facture, reçu ou reçu d'espèces) indiquant la date d'achat doit aussi être soumis.
5. Les réparations et remplacements durant la période de garantie ne donnent aucunement droit à une extension de la période de garantie. Après une réparation ou un remplacement de pièces sous garantie, la période de garantie est censée avoir démarré à la date d'achat de l'appareil Barbas.
6. Si une pièce spécifique est éligible au titre de la garantie mais la pièce d'origine n'est plus disponible, Barbas Bellfires B.V. fait en sorte qu'une pièce alternative offrant pour le moins la même qualité soit fournie.

Article 3 : Exclusions de la garantie

1. La garantie relative à l'appareil Barbas perd ses effets dans les cas suivants :
   a. l'installation ne respecte pas les instructions d'installation fournies ou la réglementation nationale /locale ;
   b. l'installation, la connexion ou la réparation n'a pas été confiée à un revendeur Barbas ;
   c. l'utilisation ou la maintenance n'a pas respecté les instructions d'usage ;
   d. modification, négligence ou traitement brutal ;
   e. dommages résultant de causes externes (hors de l'appareil lui-même), ainsi la foudre, un dégât des eaux ou un incendie ;
2. En outre, la garantie est annulée si l'original du reçu d'achat présente une modification, une suppression ou une élimination, voire est illisible.

Article 4 : Région de garantie

1. La garantie est uniquement valide dans les pays de commercialisation des appareils Barbas via un réseau de revendeurs officiels.

Article 5 : Période de garantie

1. Cette garantie est accordée uniquement durant sa période de garantie.
2. Le corps de l'appareil Barbas est garanti pour une période de 10 ans contre tous les défauts inhérents à la fabrication et aux matériaux, à partir de la date d'achat.
3. Pour les autres pièces de l'appareil Barbas, une garantie similaire s'applique pendant un an à compter de la date d'achat.
4. Pour les pièces utilisateur - vitre, vitre (cordon) et intérieur de la chambre de combustion - une garantie similaire s'applique jusqu'à la première combustion.

Article 6 : Responsabilité

1. Une réclamation acceptée par Barbas Bellfires B.V. selon cette garantie n'implique pas automatiquement l'acceptation par Barbas Bellfires B.V. de la responsabilité envers des dommages possibles. La responsabilité de Barbas Bellfires B.V. ne s'étend jamais au-delà des éléments énoncés dans ces conditions de la garantie. Toute responsabilité de Barbas Bellfires B.V. pour les dommages conséquents est expressément exclue.
2. L'énoncé de cette disposition n'est pas valide si et dans la mesure où une disposition obligatoire l'exige.
3. Tous les accords conclus par Barbas Bellfires B.V. sont, sauf mention contraire spécifique, effectués par écrit et dans la mesure où ils sont permis par la législation applicable, soumis aux conditions générales de vente et de livraison FME-CWM pour le secteur technologique.

Barbas Bellfires B.V.

Hallenstraat 17 5531 AB Bladel

Pays-Bas

Tél. : +31-497339200

E-mail : info@Barbas.com

Conservez soigneusement le manuel utilisateur. Il indique le numéro de série de l'appareil. Il vous sera nécessaire si vous souhaitez émettre une réclamation au titre de la garantie.

barbas.

Votre revendeur Barbas

001 - 01.09.2020 - 350162